WASHINGTON ETHANOL KAMINOFEN - SCHWARZ

BIO-20-240

Hoher Ethanol Standkamin, der wie ein normaler Holzofen aussieht. Brenndauer 6 Stunden. Größe H: 112,4 x B: 42 x T: 42 cm.

TECHNISCHE SPEZIFIKATIONEN

Aussehen

Farbe	Schwarz
Inklusive Scheibe	Ja
Material	Stahl

Brennkammer

Abzug/Schornstein	Nicht erforderlich
Benötigt Strom	Nein
Brenndauer	6 Stunden
Brenner	1,5 Liter Premium
Brennstoff	Bioethanol
Einstellbar	Ja
Empfohlener Luftaustausch	1
Fernbedienung	Nein
Flammelänge	15 cm
Kapazität	1,5 Liter
Mindestraumgröße	45 m³
Steuerung	Manuell
Verbrauch	0,25 L/Stunden
Wärmeleistung (Max.)	2,2 kW

Dimensionen

Durchmesser	42 cm
Gewicht	34 kg
Höhe	112 cm

Typ

Garantie	2 Jahre
Hersteller	ScandiFlames
Verwendung	Indoor
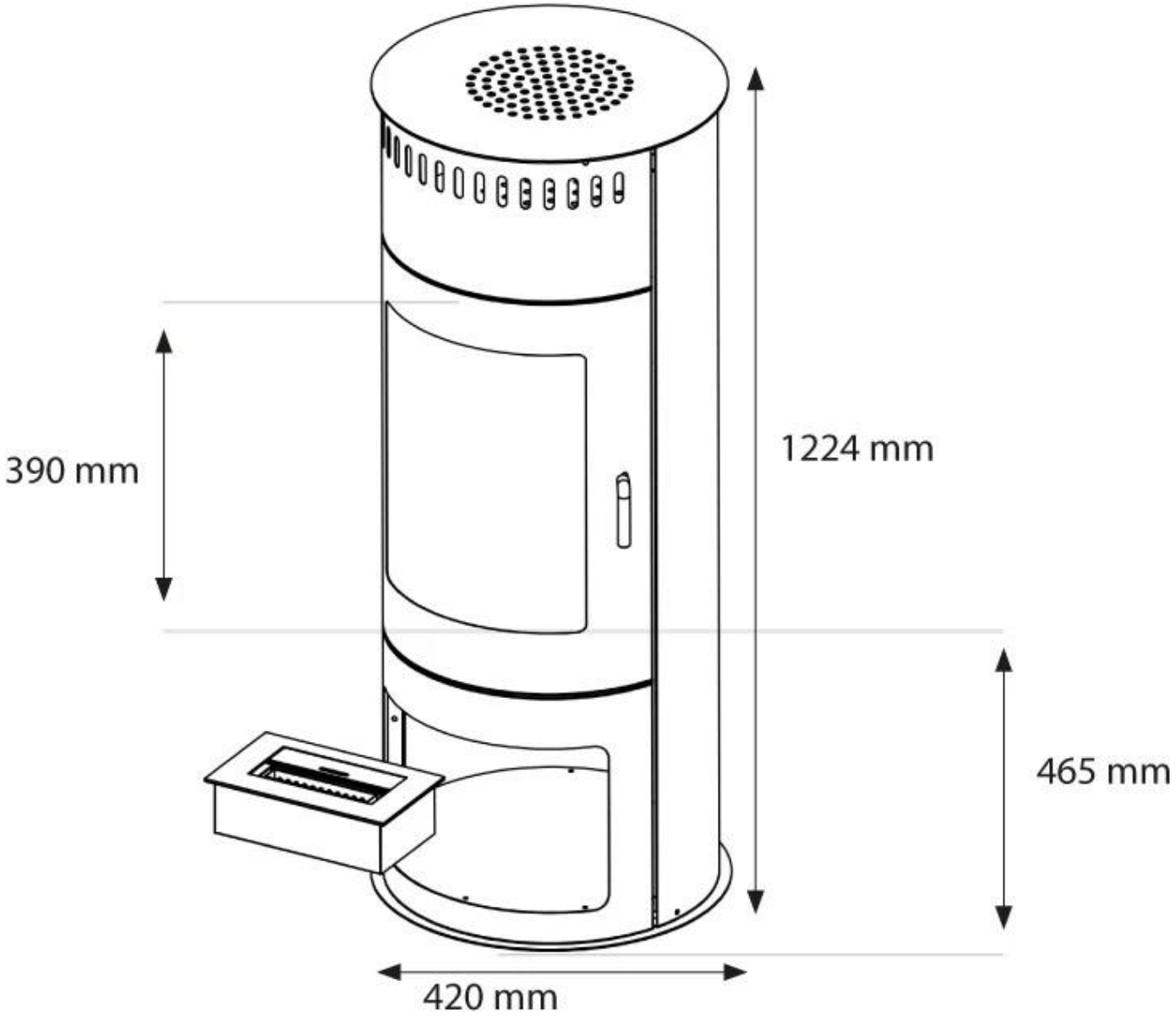
TECHNISCHE ZEICHNUNG