COLUMBUS ETHANOL KAMIN MIT 360-GRAD FLAMMENSICHT

BIO-20-296

Dekorativer Ethanol Kamin in einem Design, das von einem klassischen Holzofen inspiriert ist. Der Kamin hat rund um die Flamme Glas und bietet daher eine vollständige Sicht auf die Flammen.

TECHNISCHE SPEZIFIKATIONEN

Aussehen

Farbe	Schwarz
Form	Rund
Inklusive Scheibe	Ja
Material	Stahl

Brennkammer

Abzug/Schornstein	Nicht erforderlich
Benötigt Strom	Nein
Brenndauer	6 Stunden
Brenner	1,3 Liter Premium
Brennstoff	Bioethanol
Einstellbar	Ja
Empfohlener Luftaustausch	1
Fernbedienung	Nein
Flammelänge	13 cm
Kapazität	1,3 Liter
Mindestraumgröße	40 m³
Steuerung	Manuell
Verbrauch	0,21 L/Stunden
Wärmeleistung (Max.)	1,9 kW

Dimensionen

Durchmesser	43 cm
Gewicht	29 kg
Höhe	96 cm

Typ

Garantie	2 Jahre
Hersteller	ScandiFlames
Verwendung	Indoor

TECHNISCHE ZEICHNUNG

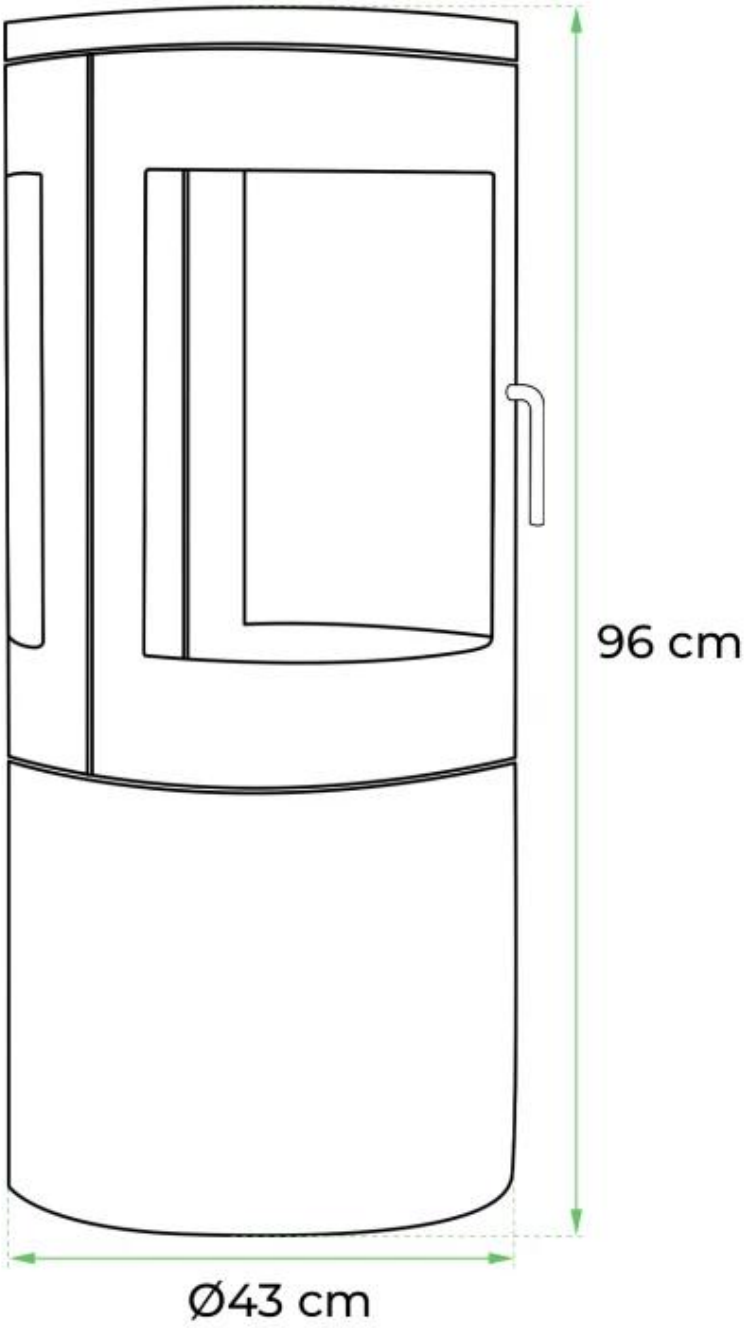
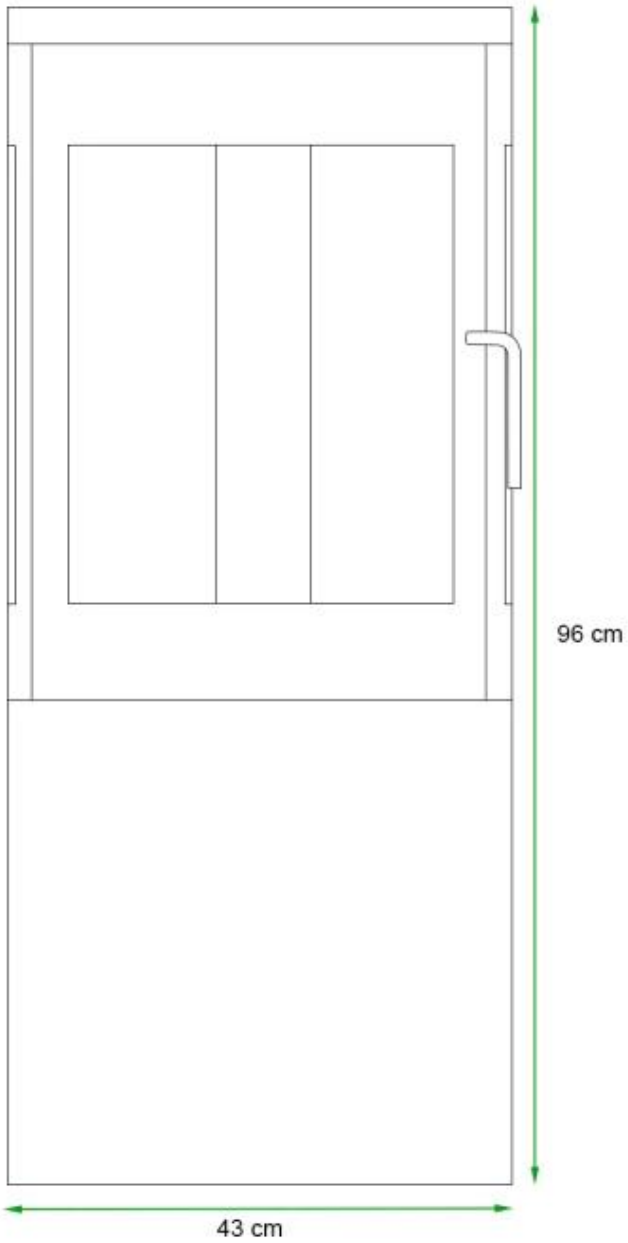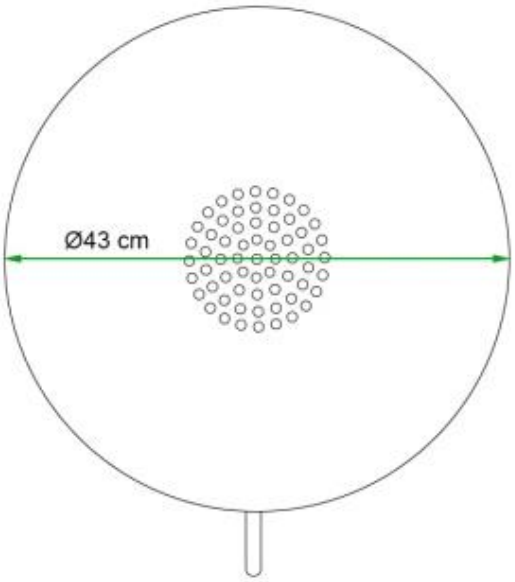
TECHNISCHE ZEICHNUNG