RICHMOND - BIOETHANOL OFEN MIT FLACHER RÜCKWAND

BIO-20-299

Im Aussehen ein traditioneller Holzofen, aber dieser Kamin verbrennt stattdessen Bioethanol, wodurch er umweltfreundlich und einfach zu installieren ist.

TECHNISCHE SPEZIFIKATIONEN

Aussehen

Farbe	Schwarz
Form	Gebogen
Inklusive Scheibe	Ja
Material	Stahl

Brennkammer

Abzug/Schornstein	Nicht erforderlich
Benötigt Strom	Nein
Brenndauer	6 Stunden
Brenner	1,3 Liter Premium
Brennstoff	Bioethanol
Einstellbar	Ja
Empfohlener Luftaustausch	1
Fernbedienung	Nein
Flammelänge	13 cm
Kapazität	1,3 Liter
Mindestraumgröße	40 m³
Steuerung	Manuell
Verbrauch	0,21 L/Stunden
Wärmeleistung (Max.)	1,9 kW

Dimensionen

Gewicht	23,5 kg
Höhe	96 cm
Länge/Breite	44 cm
Tiefe	30 cm

Typ

Garantie	2 Jahre
Hersteller	ScandiFlames
Verwendung	Indoor

TECHNISCHE ZEICHNUNG

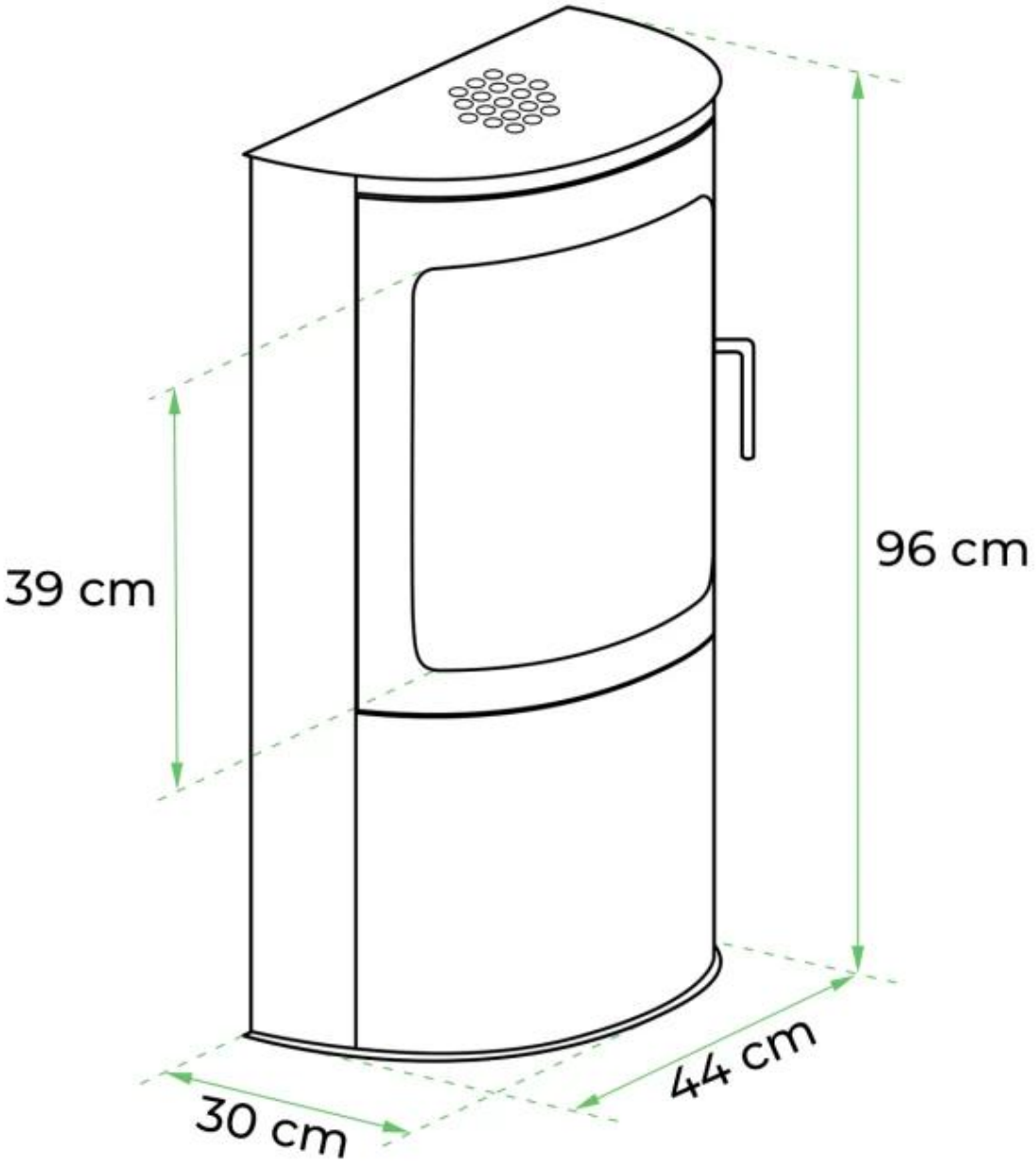
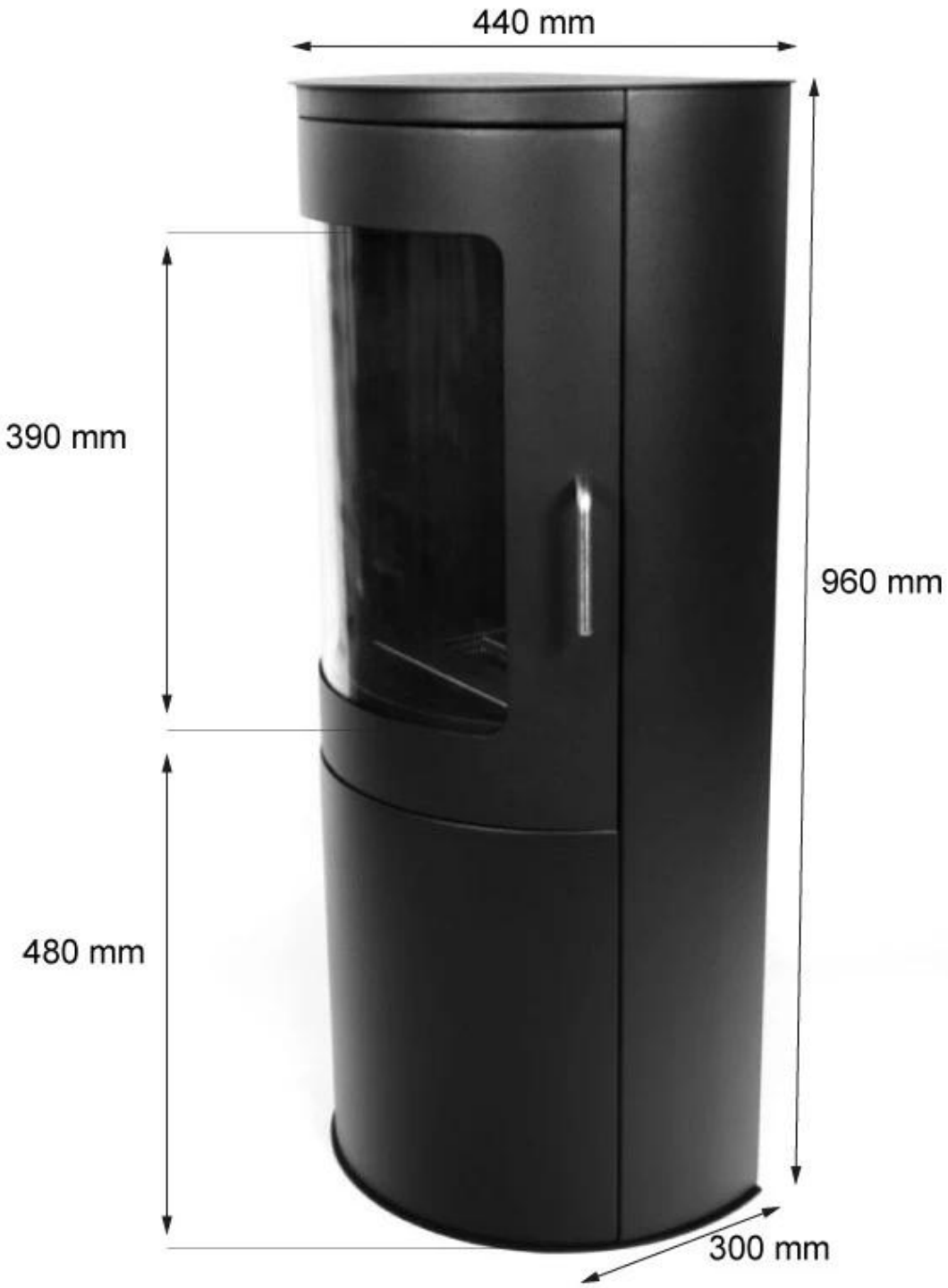
TECHNISCHE ZEICHNUNG