CHEYENNE - SCHWARZER BIOETHANOL OFEN

BIO-20-304

Dieser quadratische Ethanol Standkamin im klassischen Holzofen-Design ist 95 cm hoch und ermöglicht es Ihnen, die Flammen von 3 Seiten zu sehen.

TECHNISCHE SPEZIFIKATIONEN

Aussehen

Farbe	Schwarz
Inklusive Scheibe	Ja
Material	Stahl

Brennkammer

Abzug/Schornstein	Nicht erforderlich
Benötigt Strom	Nein
Brenndauer	4,5 Stunden
Brenner	1,0 Liter Deluxe
Brennstoff	Bioethanol
Einstellbar	Ja
Empfohlener Luftaustausch	1
Fernbedienung	Nein
Flammelänge	13 cm
Kapazität	1 Liter
Mindestraumgröße	40 m³
Steuerung	Manuell
Verbrauch	0,22 L/Stunden
Wärmeleistung (Max.)	1,9 kW

Dimensionen

Gewicht	22 kg
Höhe	95 cm
Länge/Breite	37 cm
Tiefe	27 cm

Typ

Garantie	2 Jahre
Hersteller	ScandiFlames
Verwendung	Indoor

TECHNISCHE ZEICHNUNG

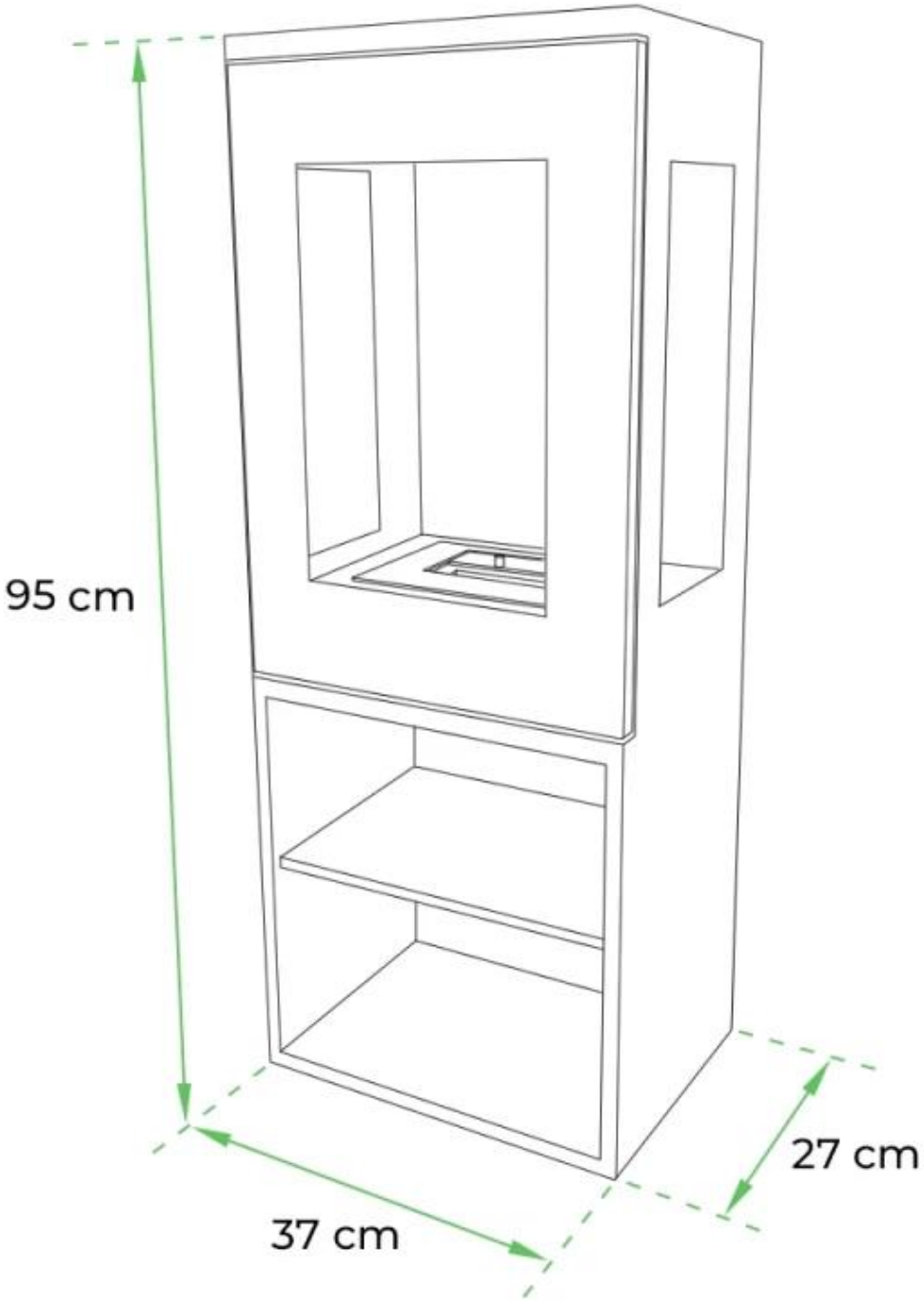

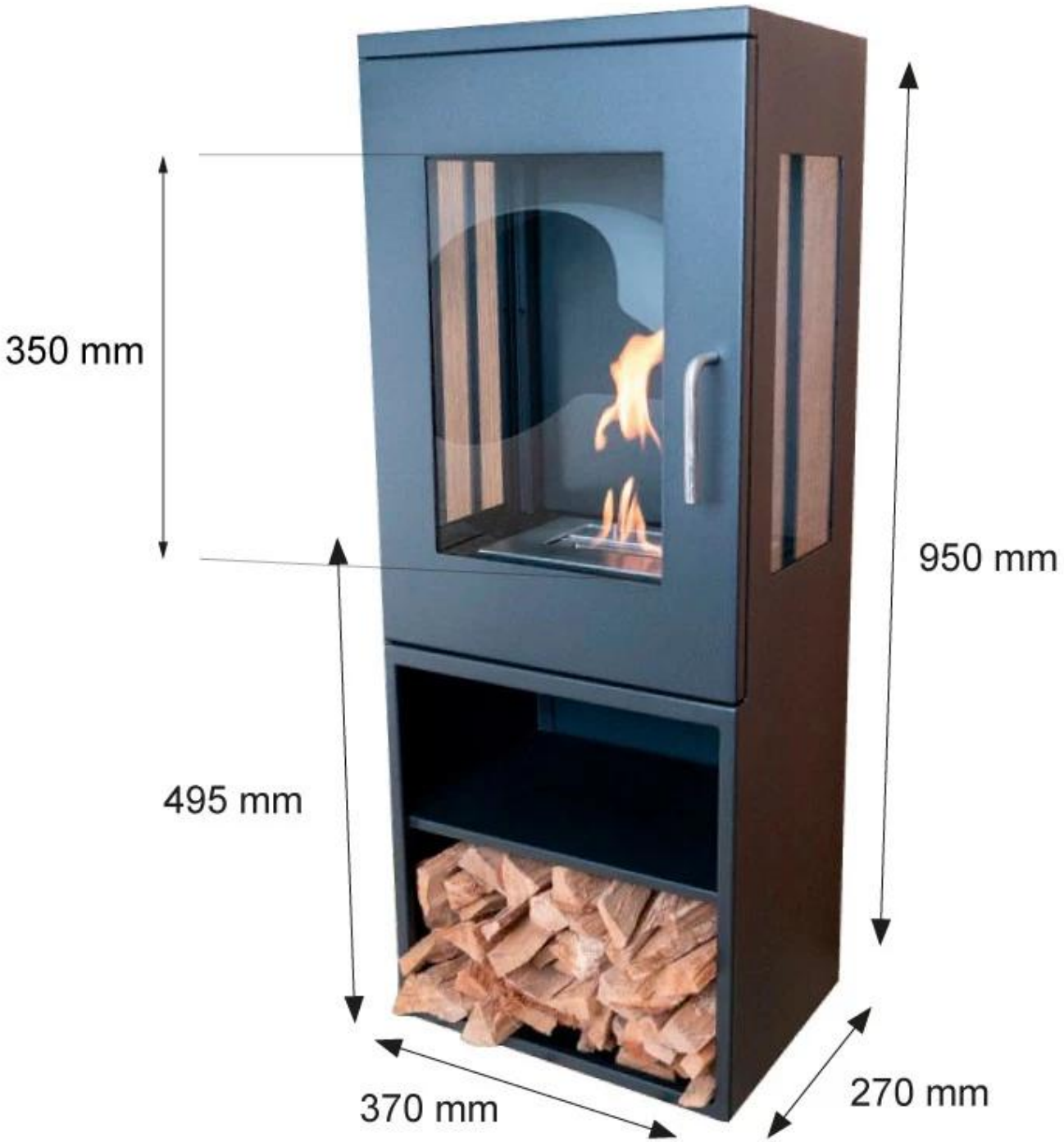
350 mm
950 mm
495 mm
370 mm
270 mm