UFO-60 ETHANOL HÄNGEKAMIN - SCHWARZ

BIO-40-005

Der UFO-60, handgefertigt in Norddänemark von Hein & Haugaard, vereint modernes Design mit gemütlicher Wärme. Dieser mattschwarze, deckenmontierte Bioethanol-Kamin verfügt über einen verstellbaren Brenner und brennt bis zu 6 Stunden pro Füllung. Da kein Schornstein oder Abzug benötigt wird, ist er mit der mitgelieferten Deckenhalterung einfach zu installieren. Der Kamin verwendet Bioethanol als Brennstoff und bietet bis zu 1,76 kW Wärmeleistung, ideal für Räume ab 45 m³. In verschiedenen Farbkombinationen erhältlich, fügt er sich nahtlos in moderne Wohnräume ein und verleiht ihnen ein einzigartiges, stilvolles Element.

TECHNISCHE SPEZIFIKATIONEN

Hauptspezifikationen

Produkttyp	Ethanol Hängekamin
Marke	Hein & Haugaard
Im Lieferumfang enthalten	Löschwerkzeug
Im Lieferumfang enthalten	Brennkammer
Im Lieferumfang enthalten	Anleitung
Verwendung	Indoor
Garantie	2 Jahre

Maße & Gewicht

Höhe	27,5 cm
Durchmesser	60 cm
Gewicht	26 kg

Technische Spezifikationen

Mindestraumgröße	45 m³
Brennstoff	Bioethanol
Brenndauer bis zu	6 Stunden
Kapazität	1,5 Liter
Wärmeleistung (Max.)	1,76 kW
Verbrauch	0,25 L/Stunden

Brennkammerrspezifikationen

Einstellbar	Ja
Steuerung	Manuell
Brennkammermodell	1,5 Liter Deluxe
Flammelänge	24 cm
Fernbedienung	Nein

Material und Aussehen

Material	Stahl
Farbe	Schwarz
Flammensicht	Front
Form	Oval
Inklusive Scheibe	Nein

Installationsdetails

Abzug/Schornstein	Nicht erforderlich
Stromanforderungen	Nein

TECHNISCHE ZEICHNUNG

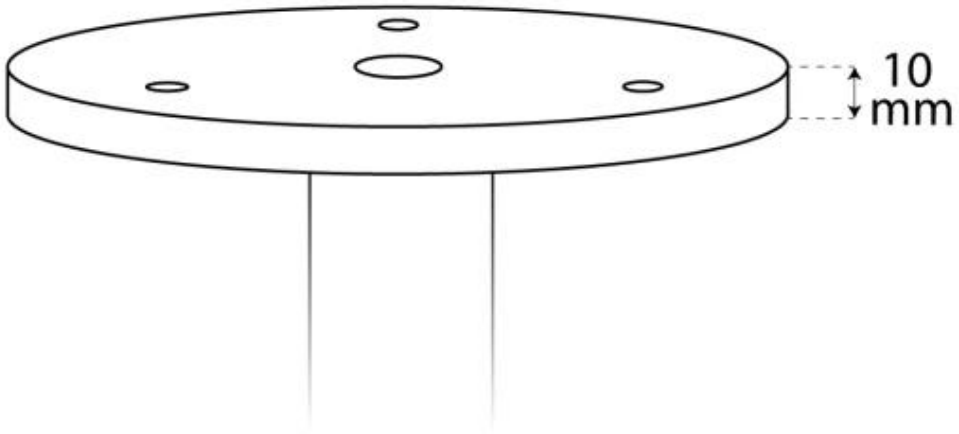

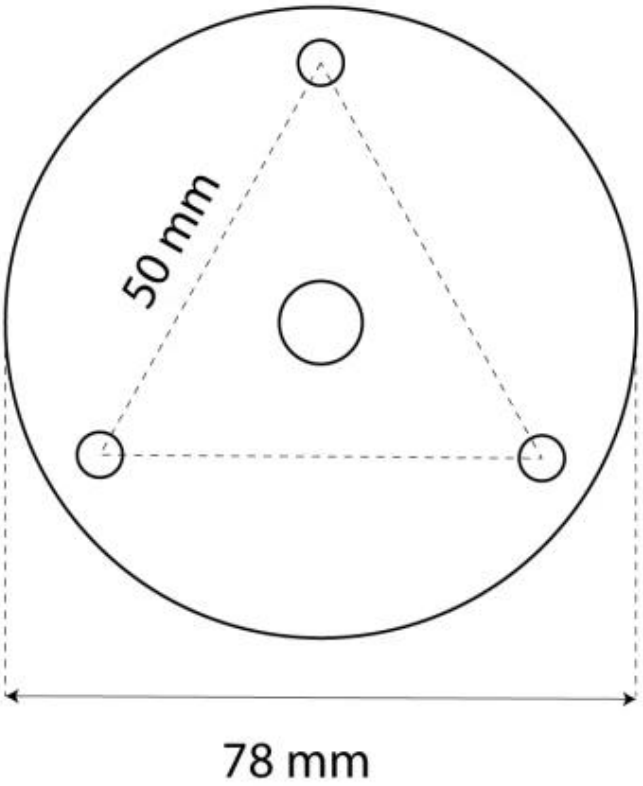
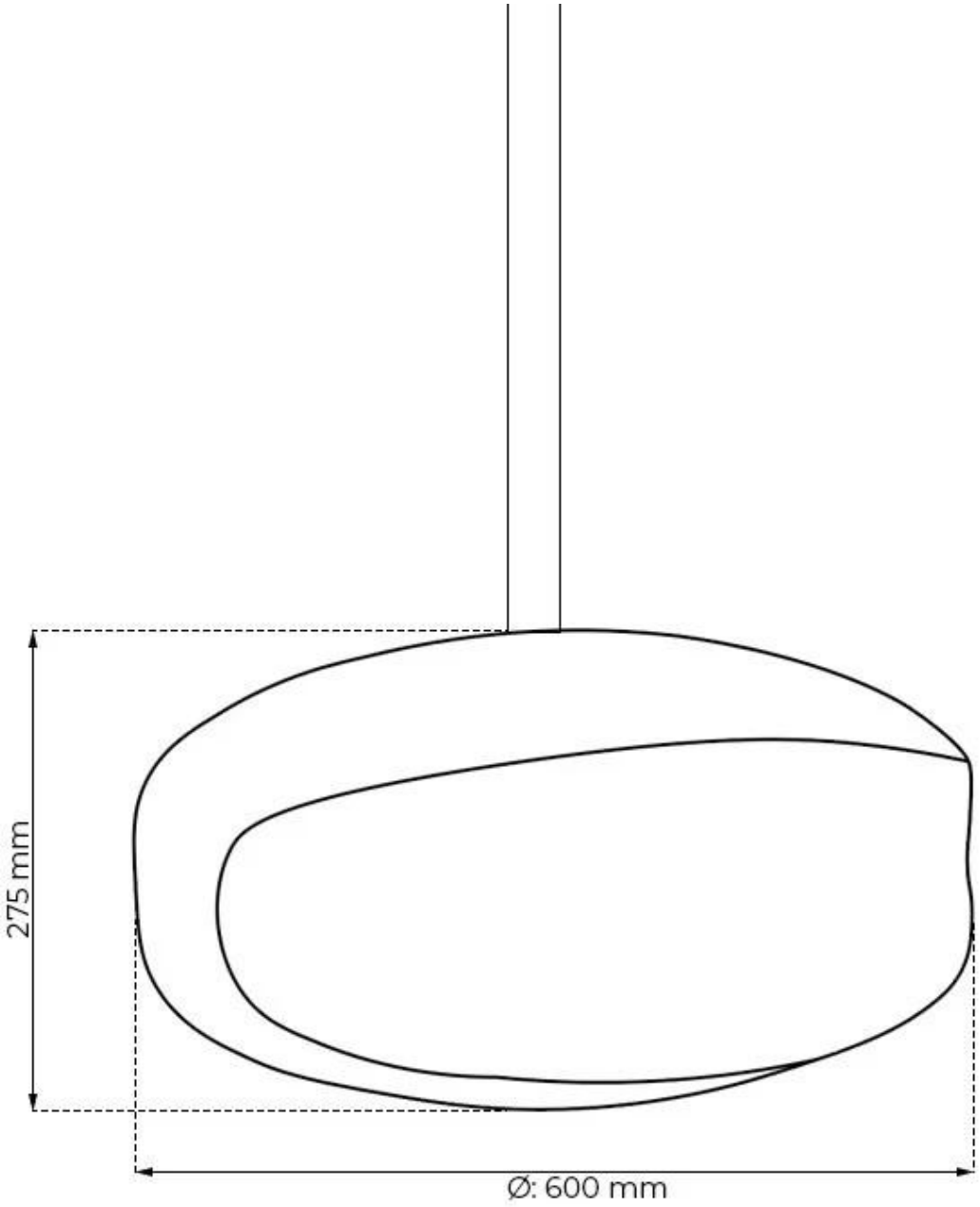
TECHNISCHE ZEICHNUNG