CHEYENNE - ETHANOL KAMINOFEN SCHWARZ

BIO-20-304

Der Cheyenne Bioethanol Kamin in Schwarz verbindet klassisches Design mit moderner Funktionalität. Mit einer Höhe von 95 cm und der Möglichkeit, die Flammen von drei Seiten zu betrachten, schafft dieser Kamin einen atemberaubenden Mittelpunkt in jedem Raum. Der 1 Liter Brenner ermöglicht eine Brenndauer von bis zu 4,5 Stunden und eine Wärmeleistung von 1,9 kW. Der Kamin verfügt über zwei Aufbewahrungsfächer unter den Kamin, in denen Dekorationsholz oder Brennholz für ein authentisches Aussehen hinzugefügt werden kann. Dieser Ethanol Kamin benötigt keinen Schornstein und bietet eine hichwertige und praktische Heizlösung.

TECHNISCHE SPEZIFIKATIONEN

Hauptspezifikationen

Produkttyp	Bioethanol Kaminofen
Marke	ScandiFlames
Verwendung	Indoor
Garantie	2 Jahre

Maße & Gewicht

Länge/Breite	37 cm
Höhe	95 cm
Tiefe	27 cm
Gewicht	22 kg

Technische Spezifikationen

Mindestraumgröße	40 m³
Brennstoff	Bioethanol
Brenndauer bis zu	4.5 Stunden
Kapazität	1 Liter
Wärmeleistung (Max.)	1,9 kW
Verbrauch	0,22 L/Stunden
Empfohlener Luftaustausch	1

Brennkammerrspezifikationen

Einstellbar	Ja
Steuerung	Manuell
Flammelänge	13 cm
Brennkammermodell	1,0 Liter Deluxe
Fernbedienung	Nein

Material und Aussehen

Material	Stahl
Farbe	Schwarz
Inklusive Scheibe	Ja

Installationsdetails

Abzug/Schornstein	Nicht erforderlich
Stromanforderungen	Nein

TECHNISCHE ZEICHNUNG

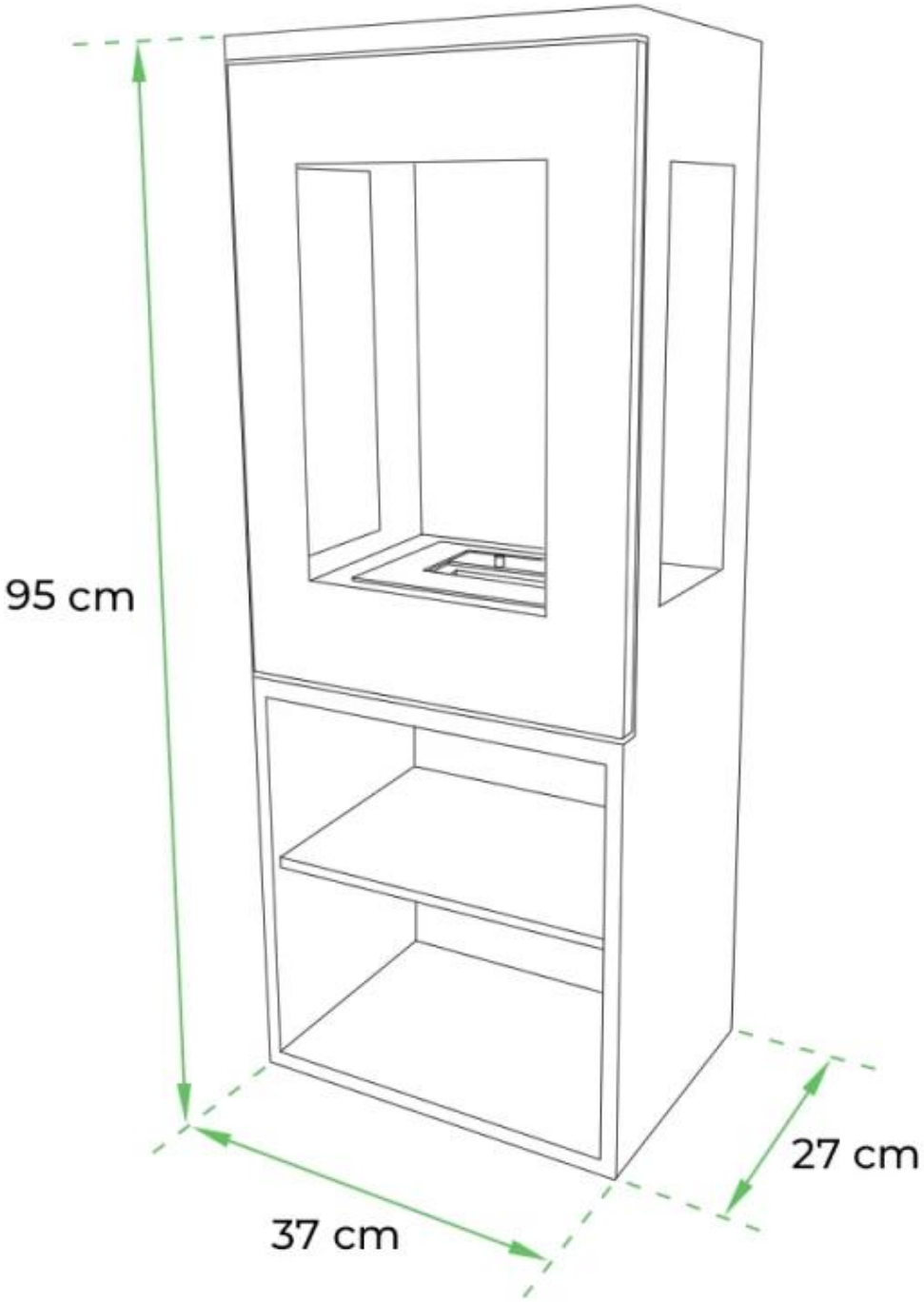

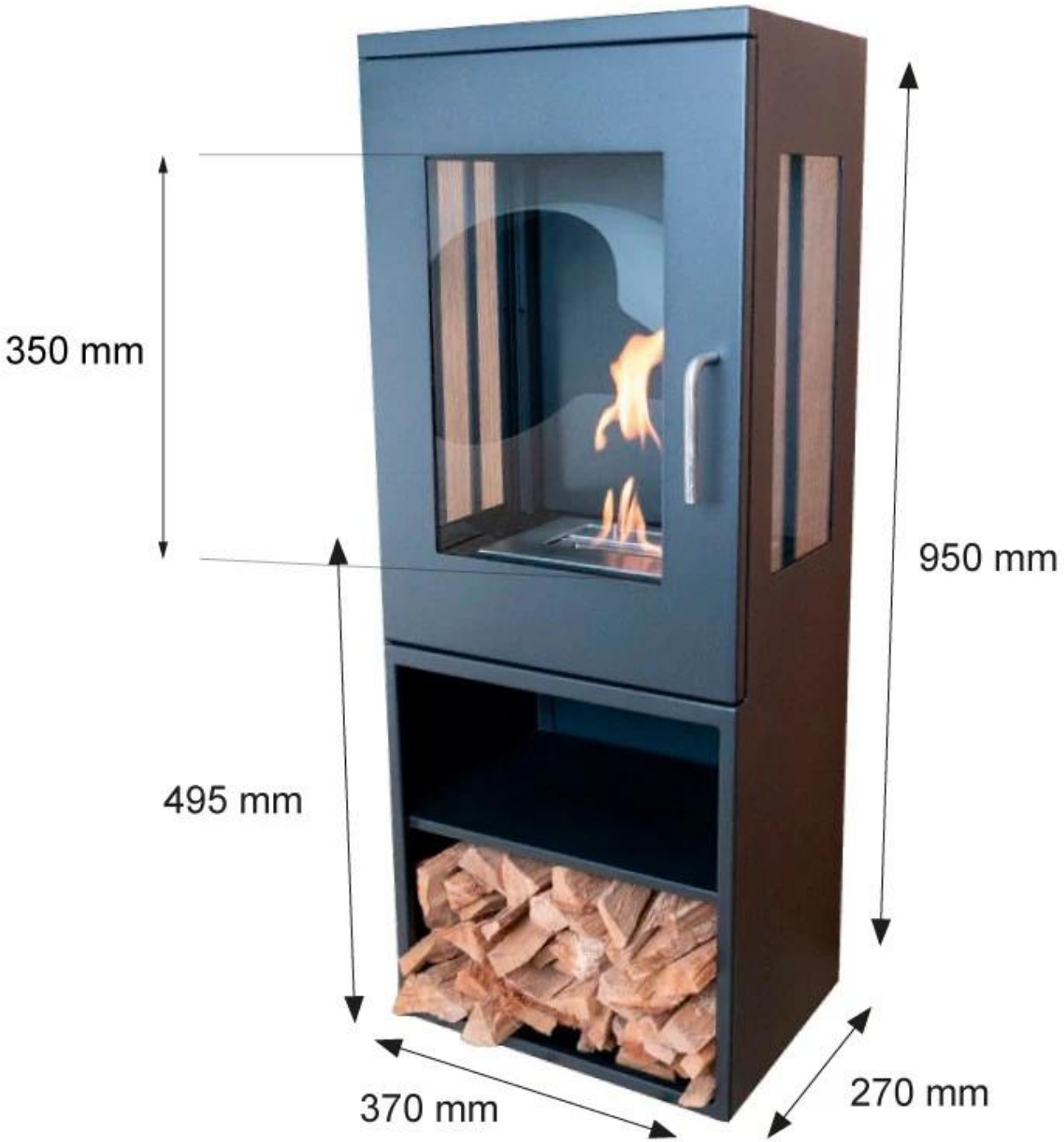
350 mm
950 mm
495 mm
370 mm
270 mm