FOCO TWO 800 MEDIUM - FERNGESTEUERTER BRENNER

BIO-30-139PF

Der Foco Two Medium mit ferngesteuertem Brenner ist ein eingebauter Bio-Ethanol-Kamin, bei dem man die Flammen von 2 Seiten sehen kann. Dieses Modell hat eine Breite von 80 cm.

TECHNISCHE SPEZIFIKATIONEN

Aussehen

Farbe	Schwarz
Inklusive Scheibe	Ja
Material	Stahl

Aussehen

Stahldicke	4 mm

Brenner

Benötigt Strom	Ja
Brenndauer	20 Stunden
Brenndauer	4.5 Stunden
Brenner	DecoFlame F3
Brenner	PrimeFire 700
Einstellbar	Ja
Fernbedienung	Ja - (enthalten)
Flammelänge	50 cm
Kapazität	1,9 Liter
Kapazität	4,0 Liter
Mindestraumgröße	44 m³
Mindestraumgröße	64 m³
Steuerung	Bedienfeld
Steuerung	Fernbedienung
Verbrauch	0,4 L/Stunden
Verbrauch	0,45 L/Stunden
Wärmeleistung (Max.)	3,2 kW
Wärmeleistung (Max.)	4,4 kW kW

Dimensionen

Höhe	50 cm
Länge/Breite	80 cm
Tiefe	30 cm

Typ

Abzug/Schornstein	Nicht erforderlich
Brennstoff	Bioethanol

Typ	
Flammensicht	Durchgehend

Typ	
Garantie	2 Jahre
Hersteller	Foco
Montage	Ethanol Tunnel Einbaukamin
Verwendung	Indoor

PrimeFire 700

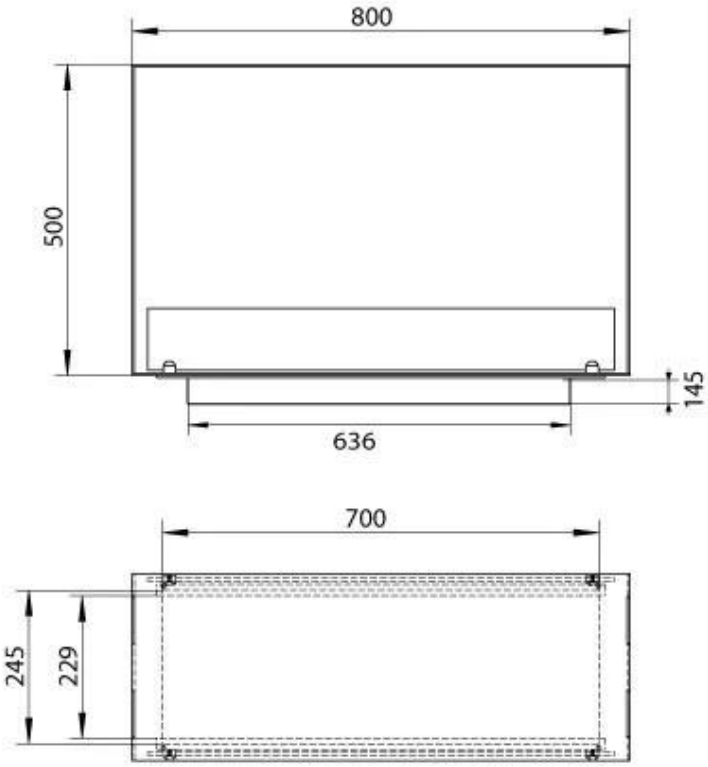

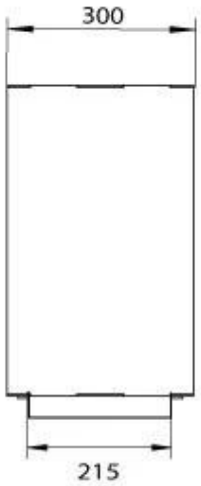

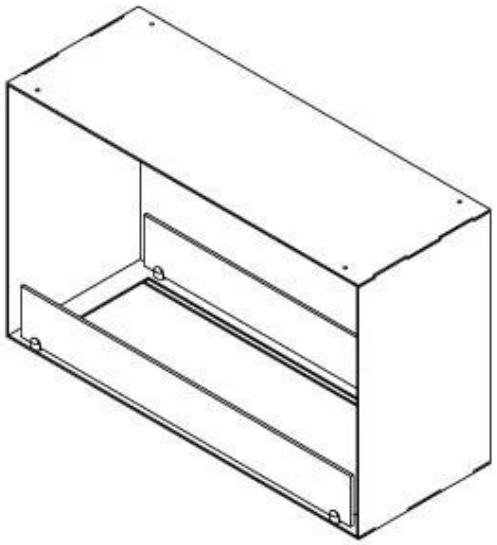
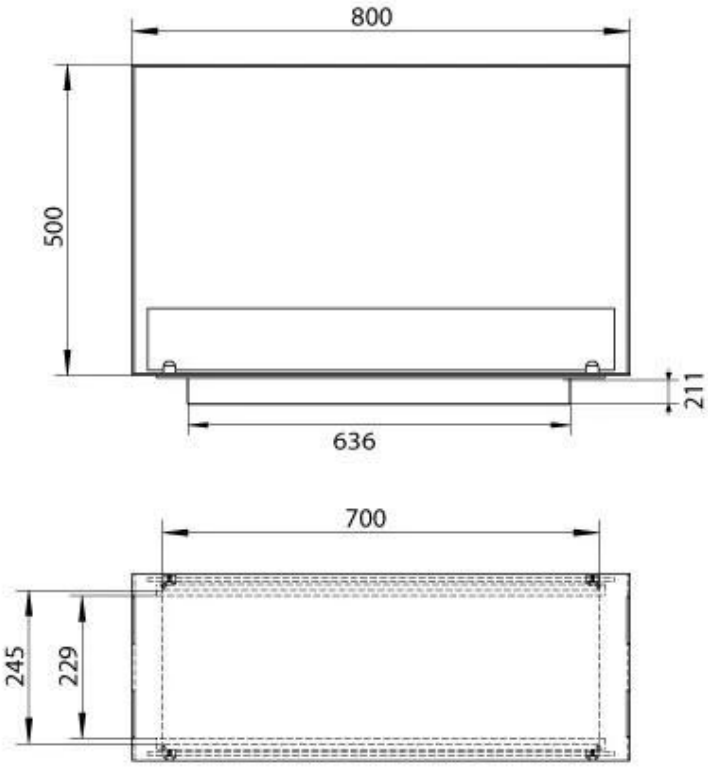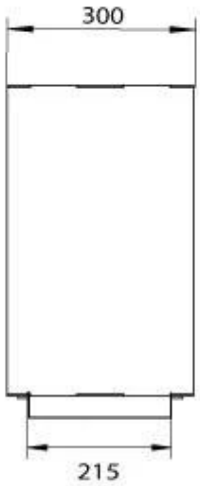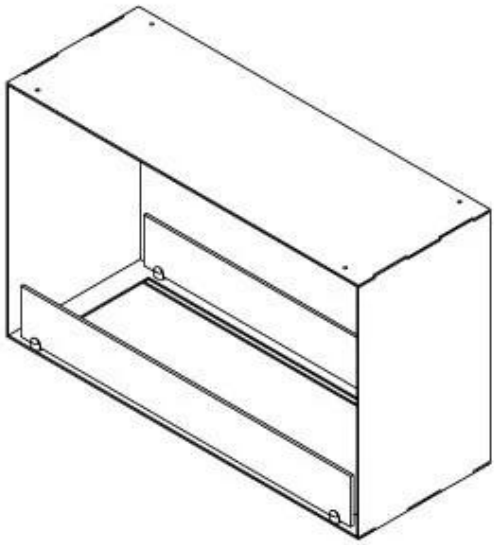
Automatic burner 700