FOCO TWO 1500

BIO-30-151

Der Foco Two 1500 ist ein 150 cm breiter, zweiseitiger Bioethanol-Einbaukamin, der den Blick auf die Flammen von beiden Seiten ermöglicht und sich daher perfekt für Trennwände und TV-Aufstellungen eignet. Dieser Kamin ist Teil der Foco-Serie, die für erschwingliche Bioethanol-Einbaukamine bekannt ist. Er bietet die Wahl zwischen einem manuellen und einem automatischen Brenner, wodurch die Flammensteuerung und der Betrieb individuell angepasst werden können. Der aus 4 mm pulverbeschichtetem Edelstahl gefertigte Foco Two 1500 zeichnet sich durch ein schlichtes Design aus, das die Schönheit der Flammen hervorhebt.

TECHNISCHE SPEZIFIKATIONEN

Brenner

Mindestraumgröße	140 m³
Mindestraumgröße	94 m³
Steuerung	Fernbedienung
Steuerung	Automatisch
Steuerung	Manuell
Einstellbar	Ja
Flammelänge	100 cm
Flammelänge	90 cm
Fernbedienung	Ja - (enthalten)
Fernbedienung	Nein
Brenndauer bis zu	35 Stunden
Brenndauer bis zu	11 Stunden
Brenndauer bis zu	7,5 Stunden
Kapazität	21 Liter
Kapazität	6,8 Liter
Kapazität	7 Liter
Stromanforderungen	Nein
Stromanforderungen	Ja
Wärmeleistung (Max.)	9,4 kW
Wärmeleistung (Max.)	6,4 kW

Typ

Brennstoff	Bioethanol
Produkttyp	Ethanol Tunnel Einbaukamin
Abzug/Schornstein	Nicht erforderlich
Marke	Foco
Verwendung	Indoor
Flammensicht	Durchgehend
Garantie	2 Jahre

Dimensionen

Länge/Breite	150 cm
Höhe	50 cm
Tiefe	40 cm

Aussehen

Material	Stahl
Stahlstärke	4 mm
Farbe	Schwarz
Inklusive Scheibe	Ja

Foco Two 1500 - Automatic Burner

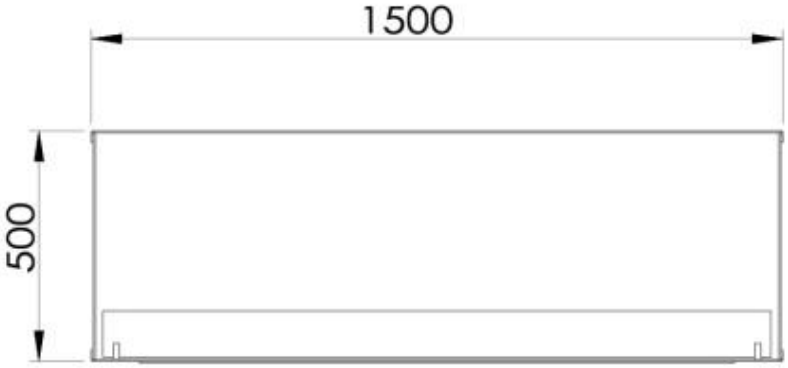

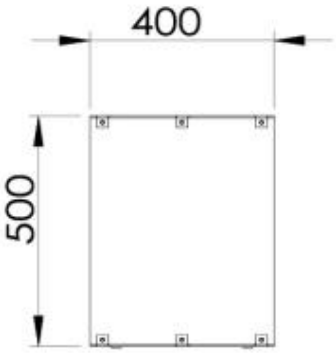

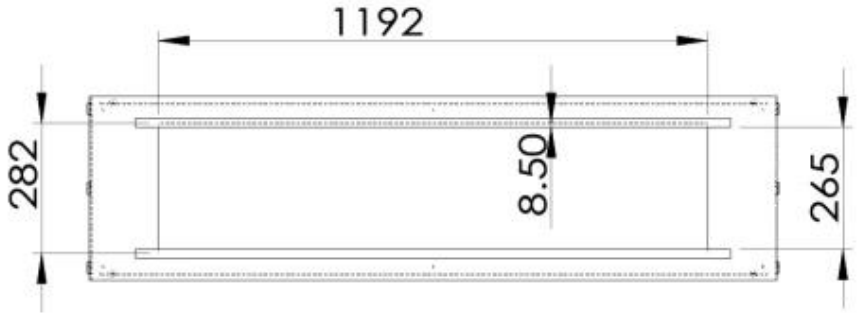

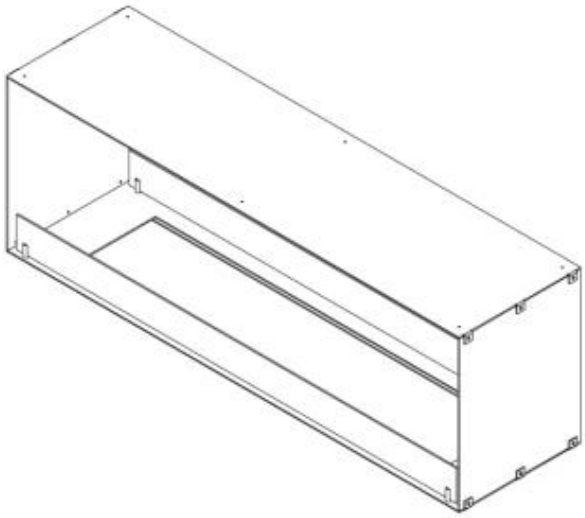
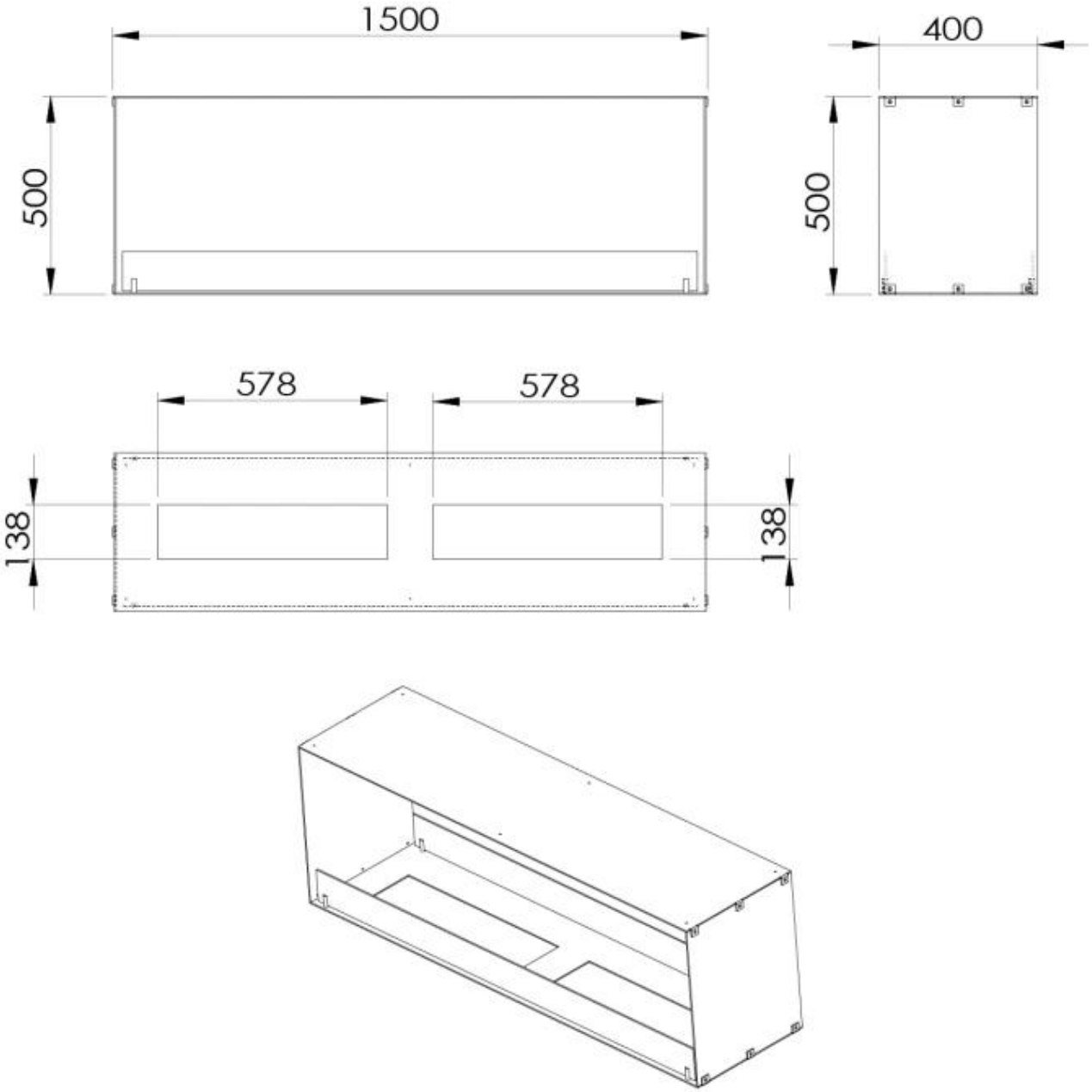
Foco Two 1500 - Manual Burner