FOCO TWO 1800

BIO-30-152

Der Foco Two 1800 ist ein 180 cm breiter, zweiseitiger Bioethanol-Einbaukamin, der sich perfekt für Trennwände und TV-Wände eignet. Dieser Kamin ermöglicht den Blick auf die Flammen von beiden Seiten, was einen beeindruckenden visuellen Effekt erzeugt. Wählen Sie zwischen manuellen und automatischen Brennern, um die Flammenstärke und -dauer individuell zu gestalten. Je nach gewähltem Brenner hat der Kamin eine Brenndauer von bis zu 30 Stunden.

TECHNISCHE SPEZIFIKATIONEN

Brenner

Mindestraumgröße	160 m³
Mindestraumgröße	130 m³
Steuerung	Fernbedienung
Steuerung	Automatisch
Steuerung	Manuell
Einstellbar	Ja
Flammelänge	130 cm
Flammelänge	120 cm
Fernbedienung	Ja - (enthalten)
Fernbedienung	Nein
Kapazität	26,8 Liter
Kapazität	8,6 Liter
Kapazität	8 Liter
Stromanforderungen	Nein
Stromanforderungen	Ja
Wärmeleistung (Max.)	13 kW
Wärmeleistung (Max.)	8,8 kW

Typ

Brennstoff	Bioethanol
Produkttyp	Ethanol Tunnel Einbaukamin
Abzug/Schornstein	Nicht erforderlich
Marke	Foco
Verwendung	Indoor
Flammensicht	Durchgehend
Garantie	2 Jahre
Empfohlener Luftaustausch	1

Dimensionen

Länge/Breite	180 cm
Höhe	50 cm
Tiefe	40 cm

Aussehen

Material	Stahl
Stahlstärke	4 mm
Farbe	Schwarz

Inklusive Scheibe	Ja

Foco Two 1800 - Automatic Burner

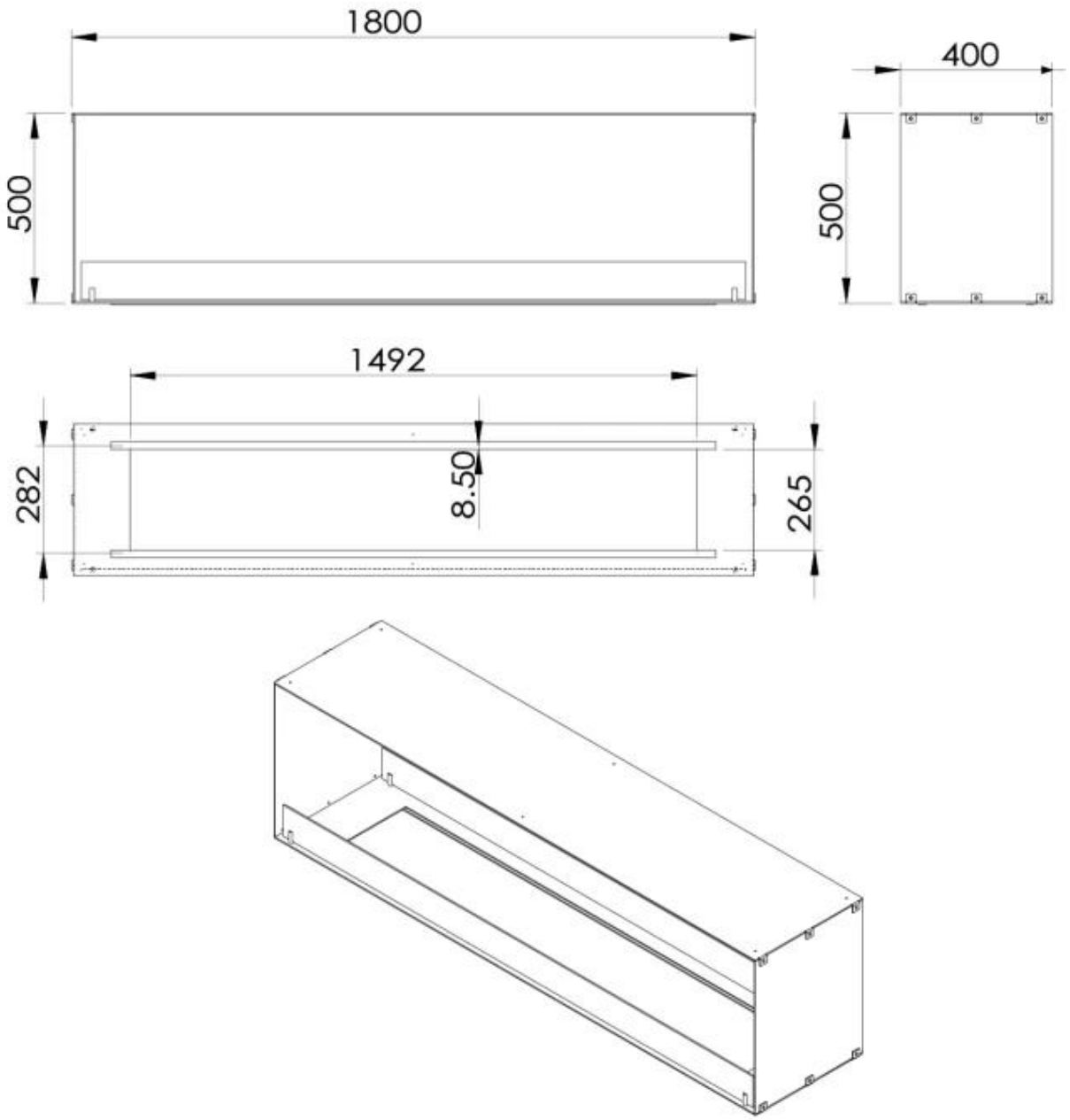
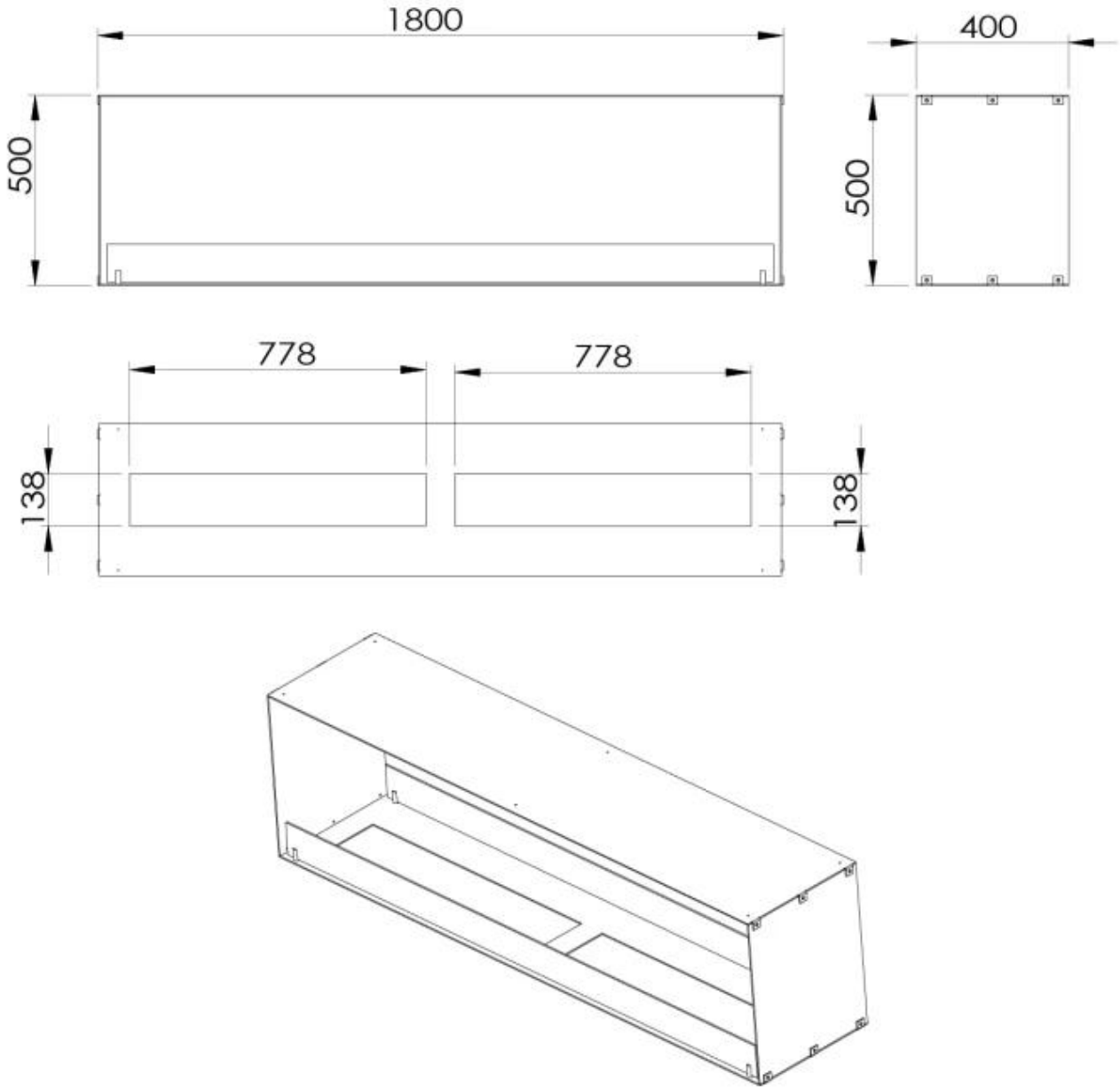
Foco Two 1800 - Manual Burner