FOCO THREE 1500

BIO-30-153

Der Foco Three 1500 ist ein 150 cm breiter Bioethanol-Einbaukamin, bei dem die Flammen von drei Seiten sichtbar sind, was ihn ideal für Bioethanol- Kamin-Medienwände macht. Der Foco Three 1500 wird standardmäßig mit zwei manuellen Brennern geliefert, kann aber mit verschiedenen ferngesteuerten Brennern aufgerüstet werden. Der Kamin ist aus 4 mm starkem, schwarz pulverbeschichtetem Edelstahl gefertigt und verfügt über gehärtete Glasscheiben an der Vorderseite und den Seiten, die die Flammen schützen und eine sichere Umgebung gewährleisten.

TECHNISCHE SPEZIFIKATIONEN

Brenner	
Mindestraumgröße	94 m³
Mindestraumgröße	140 m³
Einstellbar	Ja
Steuerung	Fernbedienung
Steuerung	Automatisch
Steuerung	Manuell
Flammelänge	100 cm
Flammelänge	90 cm
Fernbedienung	Nein
Fernbedienung	Ja - (enthalten)
Brenndauer bis zu	35 Stunden
Brenndauer bis zu	20 Stunden
Brenndauer bis zu	11 Stunden
Brenndauer bis zu	6 Stunden
Kapazität	21 Liter
Kapazität	6,8 Liter
Kapazität	7.2 Liter
Kapazität	3.5 Liter
Stromanforderungen	Nein
Stromanforderungen	Ja
Wärmeleistung (Max.)	9,4 kW
Wärmeleistung (Max.)	3,3 kW

Typ	
Brennstoff	Bioethanol
Produkttyp	3-seitiger Ethanol Einbaukamin
Abzug/Schornstein	Nicht erforderlich
Marke	Foco
Verwendung	Indoor
Flammensicht	Drei Seiten
Garantie	2 Jahre

Dimensionen	
Länge/Breite	150 cm
Höhe	50 cm
Tiefe	40 cm

Aussehen

Material	Stahl
Stahlstärke	4 mm
Farbe	Schwarz
Inklusive Scheibe	Ja

Foco Three 1500 - Automatic Burner

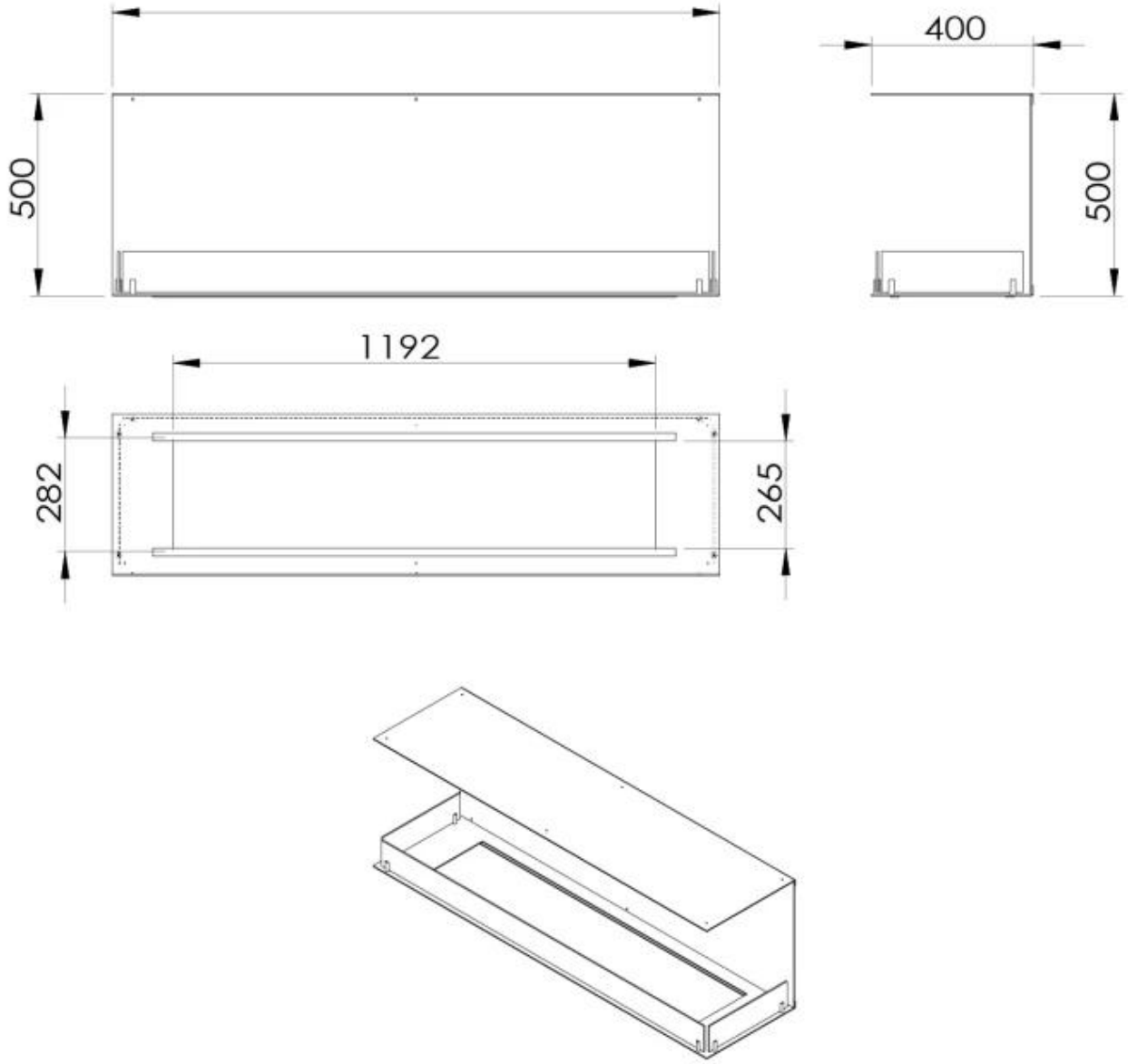
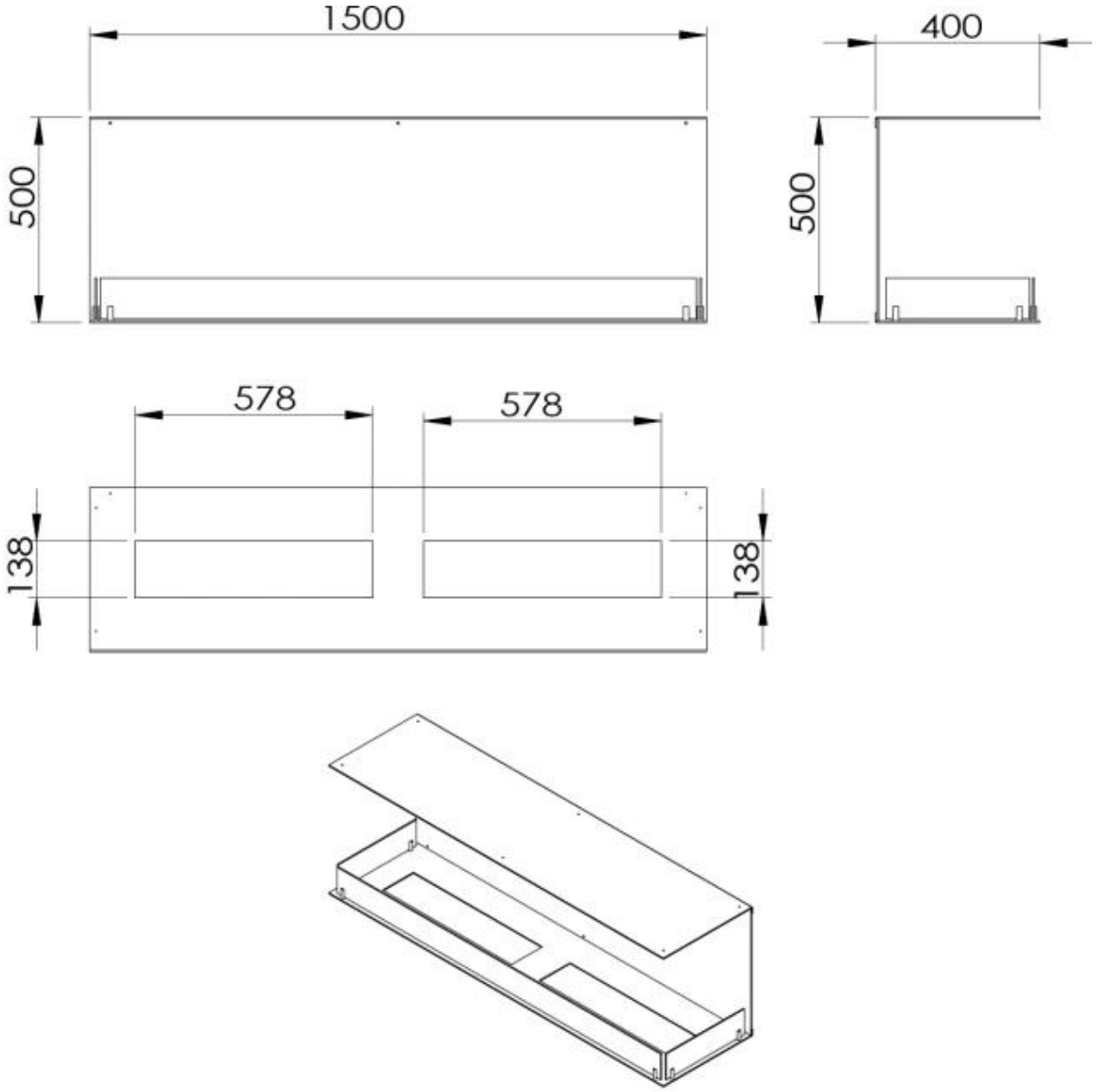
Foco Three 1500 - Manual Burner