FOCO THREE 1800

BIO-30-154

Foco Three 1800 ist ein 180 cm breiter, 3-seitiger Bioethanol-Einbaukamin, der sich perfekt für Medienwände und TV-Einrichtungen eignet. Dieser Kamin ermöglicht den Blick auf die Flammen von vorne und von beiden Seiten und schafft so ein beeindruckendes visuelles Erlebnis. Wählen Sie zwischen manuellem oder automatischem Brenner für Flexibilität bei Heizleistung und Brenndauer. Der Kamin besteht aus 4 mm starkem, pulverbeschichtetem Edelstahl und ist mit gehärtetem Glas ausgestattet, das eine sichere und stabile Flamme gewährleistet.

TECHNISCHE SPEZIFIKATIONEN

Brenner

Steuerung	Automatisch
Steuerung	Manuell
Steuerung	Fernbedienung
Mindestraumgröße	130 m³
Mindestraumgröße	160 m³
Einstellbar	Ja
Flammelänge	130 cm
Flammelänge	120 cm
Fernbedienung	Nein
Fernbedienung	Ja - (enthalten)
Brenndauer bis zu	35 Stunden
Brenndauer bis zu	11 Stunden
Brenndauer bis zu	6,5 Stunden
Kapazität	8,6 Liter
Kapazität	26,8 Liter
Kapazität	8 Liter
Stromanforderungen	Nein
Stromanforderungen	Ja
Wärmeleistung (Max.)	13 kW
Wärmeleistung (Max.)	8,8 kW

Aussehen

Material	Stahl
Stahlstärke	4 mm
Farbe	Schwarz
Inklusive Scheibe	Ja

Typ

Brennstoff	Bioethanol
Produkttyp	3-seitiger Ethanol Einbaukamin
Abzug/Schornstein	Nicht erforderlich
Marke	Foco
Verwendung	Indoor
Flammensicht	Drei Seiten
Garantie	2 Jahre
Empfohlener Luftaustausch	1

Dimensionen

Länge/Breite	180 cm
Höhe	50 cm
Tiefe	40 cm

Foco Three 1800 - Manual Burner

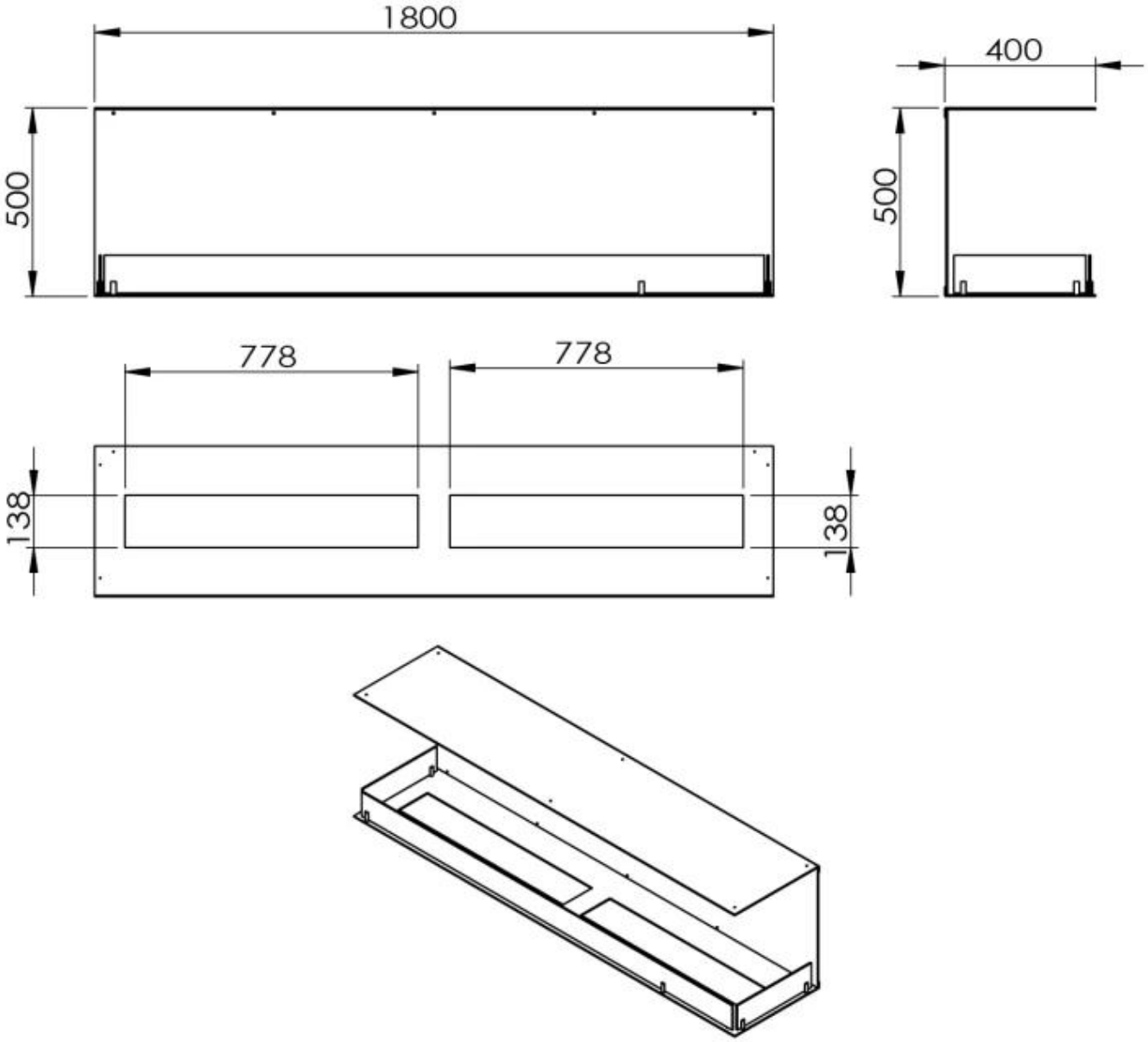
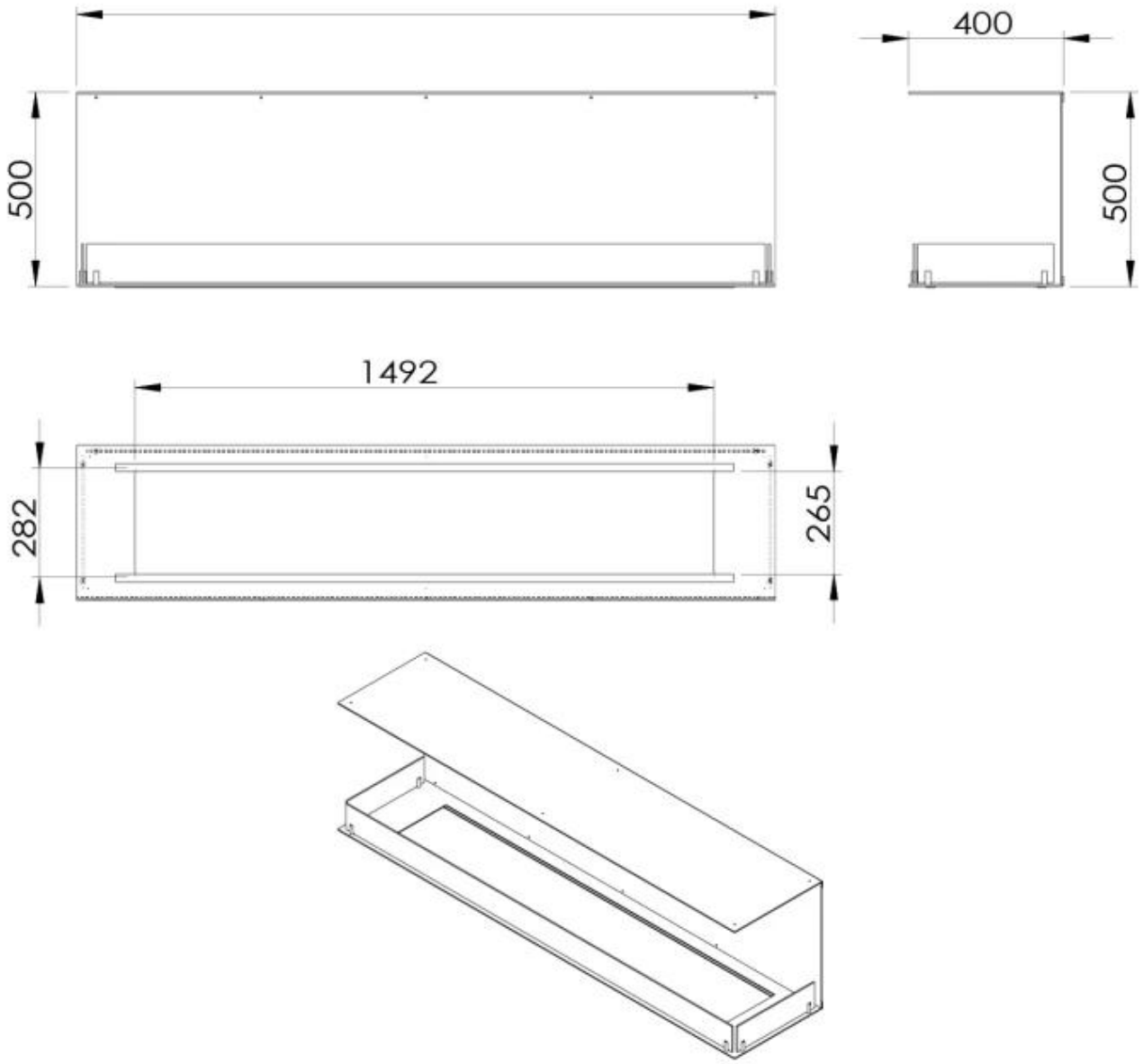
Foco Three 1800 - Automatic Burner