EDMONTON FREISTEHEND

BIO-20-316

Freistehender Edmonton Ethanol Kamin mit Frontöffnung. Der mitgelieferte Brenner hat eine Fassungsvermögen von 1 Litern und ermöglicht eine Brenndauer von bis zu 4,5 Stunden pro Füllung.

TECHNISCHE SPEZIFIKATIONEN

Hauptspezifikationen

Produkttyp	Freistehender Ethanol Kamin
Marke	ScandiFlames
Verwendung	Indoor
Garantie	2 Jahre

Maße & Gewicht

Länge/Breite	50,2 cm
Höhe	86,5 cm
Tiefe	40 cm
Durchmesser	50,2 cm
Gewicht	16 kg

Technische Spezifikationen

Mindestraumgröße	40 m³
Brennstoff	Bioethanol
Brenndauer bis zu	4.5 Stunden
Kapazität	1 Liter
Wärmeleistung (Max.)	1,9 kW
Verbrauch	0,22 L/Stunden

Brennkammerrspezifikationen

Einstellbar	Ja
Steuerung	Manuell
Brennkammermodell	1,0 Liter Deluxe
Fernbedienung	Nein

Material und Aussehen

Material	Stahl
Farbe	Schwarz
Inklusive Scheibe	Ja

Installationsdetails

Stromanforderungen	Nein
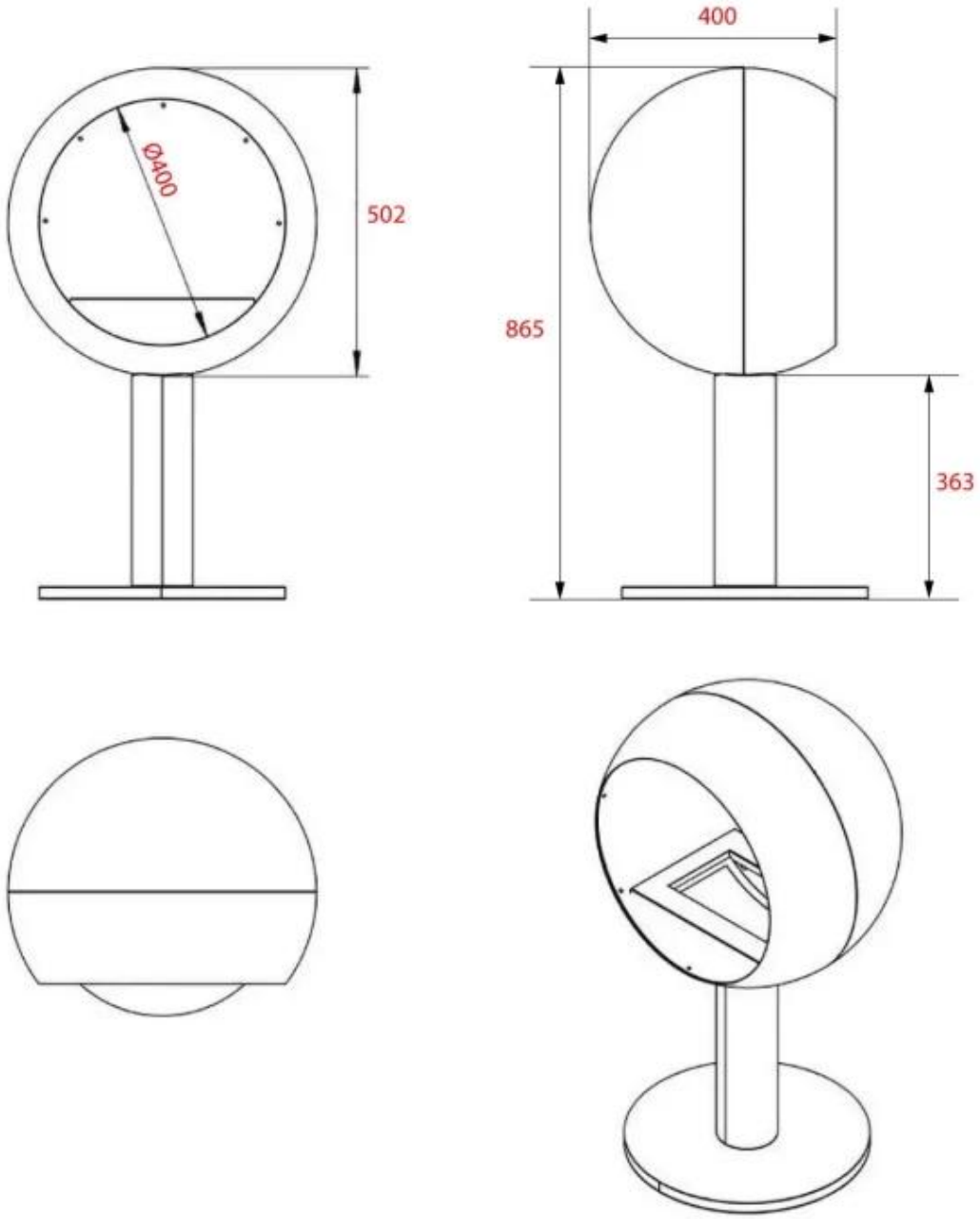
TECHNISCHE ZEICHNUNG