# FOCO ROOM DIVIDER 600 SLIM

BIO-30-155

Foco Room Divider 600 Slim ist ein kompakter Bioethanol-Einbaukamin aus unserer beliebten Foco-Serie. Mit Flammen, die von drei Seiten sichtbar sind, schafft dieser Kamin ein elegantes und gemütliches Ambiente. Er verfügt über einen manuellen 2,5-Liter-Bioethanolbrenner, der bis zu 4 Stunden Brenndauer pro Füllung bietet. Der Kamin benötigt keinen Stromanschluss und ist daher einfach zu installieren und flexibel aufzustellen. Er ist aus pulverbeschichtetem Edelstahl gefertigt und verfügt über gehärtetes Glas für zusätzliche Sicherheit.

## TECHNISCHE SPEZIFIKATIONEN

| **Brenner** | |
|---|---|
| Einstellbar | Ja |
| Steuerung | Manuell |
| Mindestraumgröße | 60 m³ |
| Brennkammermodell | 2,5 Liter Superior |
| Flammelänge | 26 cm |
| Fernbedienung | Nein |
| Brenndauer bis zu | 4 Stunden |
| Kapazität | 2,5 Liter |
| Stromanforderungen | Nein |
| Wärmeleistung (Max.) | 2,4 kW |
| Verbrauch | 0,33 L/Stunden |

| **Dimensionen** | |
|---|---|
| Länge/Breite | 60 cm |
| Höhe | 50 cm |
| Tiefe | 20 cm |

| **Aussehen** | |
|---|---|
| Material | Stahl |
| Stahlstärke | 4 mm |
| Farbe | Schwarz |
| Inklusive Scheibe | Ja |

| **Typ** | |
|---|---|
| Produkttyp | 3-seitiger Ethanol Einbaukamin |
| Brennstoff | Bioethanol |
| Abzug/Schornstein | Nicht erforderlich |
| Flammensicht | Raumteiler |
| Verwendung | Indoor |
| Garantie | 2 Jahre |
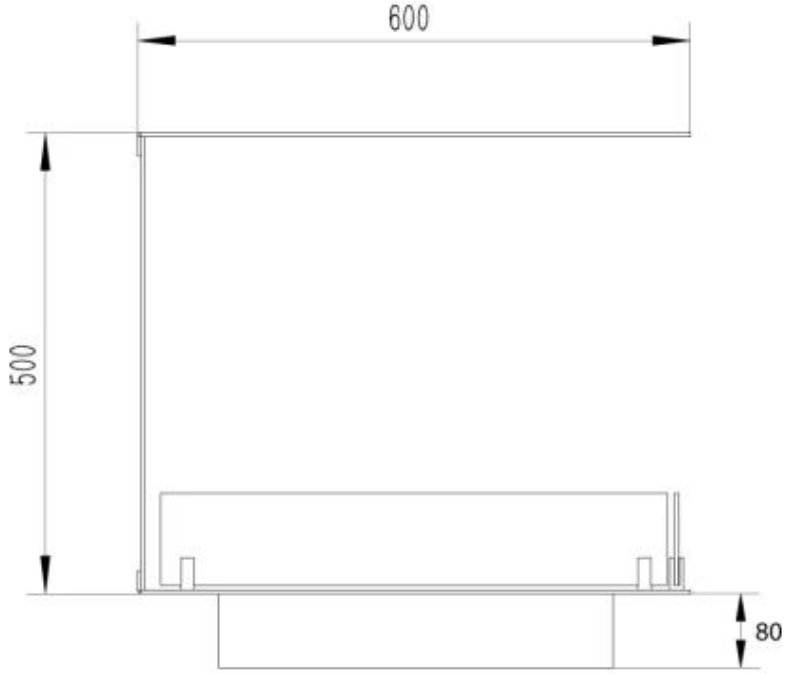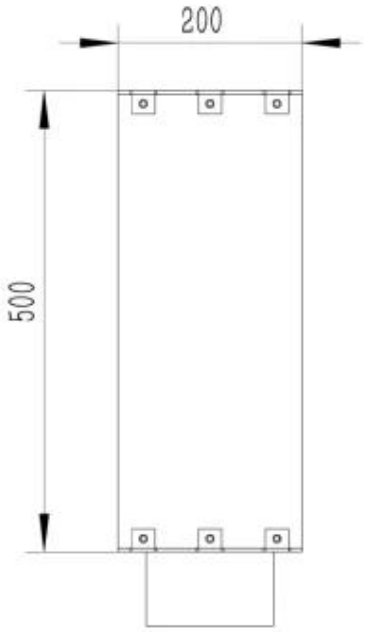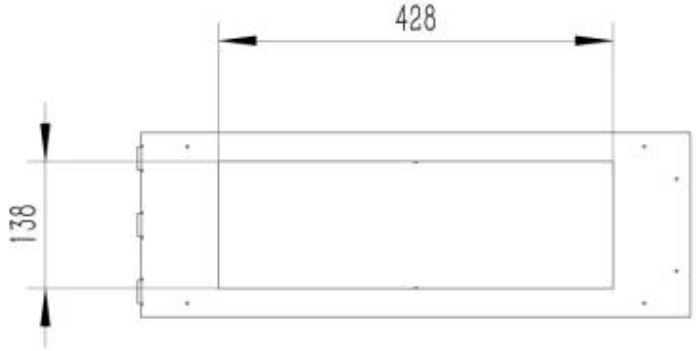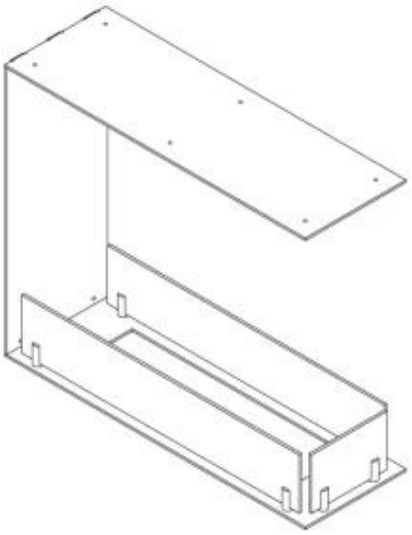
TECHNISCHE ZEICHNUNG