FOCO ROOM DIVIDER 800 SLIM

BIO-30-156

Der Foco Room Divider 800 Slim ist ein eleganter Bioethanol-Einbaukamin, der als Raumteiler konzipiert ist und es Ihnen ermöglicht, die Flammen von drei Seiten zu sehen. Mit seinem schlichten Design und der einfachen Installation ist er perfekt geeignet, um jedem Raum eine gemütliche Atmosphäre zu verleihen. Er verfügt über einen manuellen Bioethanolbrenner mit einem Fassungsvermögen von 3,5 Litern, der bis zu 7,5 Stunden Brenndauer pro Füllung bietet. Der Kamin ist einfach zu installieren, benötigt keinen Strom und kann flexibel aufgestellt werden.

TECHNISCHE SPEZIFIKATIONEN

Brenner	
Steuerung	Manuell
Mindestraumgröße	70 m³
Einstellbar	Ja
Brennkammermodell	3,5 liter Superior
Flammelänge	45 cm
Brenndauer bis zu	7,5 Stunden
Fernbedienung	Nein
Kapazität	3,5 Liter
Stromanforderungen	Nein
Wärmeleistung (Max.)	3,3 kW
Verbrauch	0,46 L/Stunden

Typ	
Produkttyp	3-seitiger Ethanol Einbaukamin
Brennstoff	Bioethanol
Abzug/Schornstein	Nicht erforderlich
Verwendung	Indoor
Flammensicht	Raumteiler
Garantie	2 Jahre

Dimensionen	
Länge/Breite	80 cm
Höhe	50 cm
Tiefe	20 cm

Aussehen	
Material	Stahl
Stahlstärke	4 mm
Farbe	Schwarz
Inklusive Scheibe	Ja
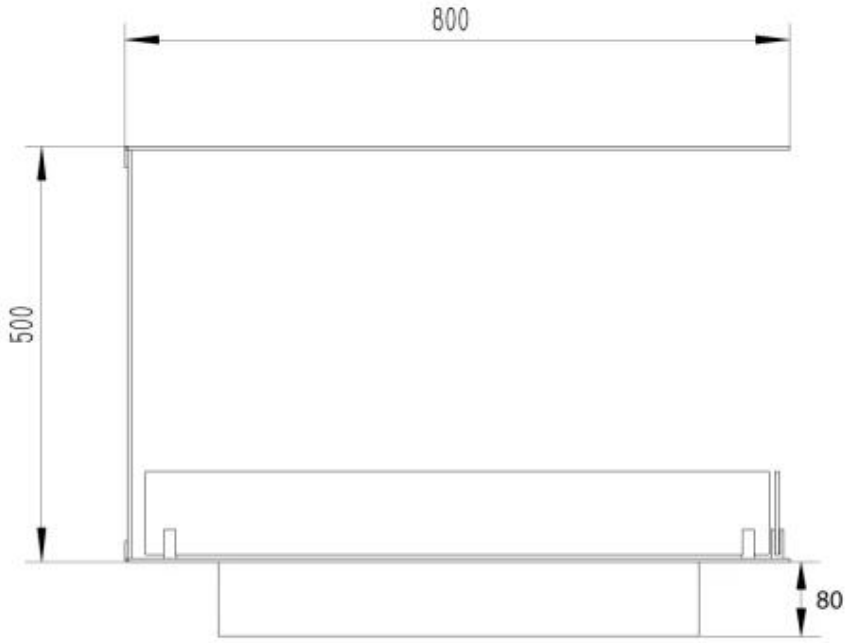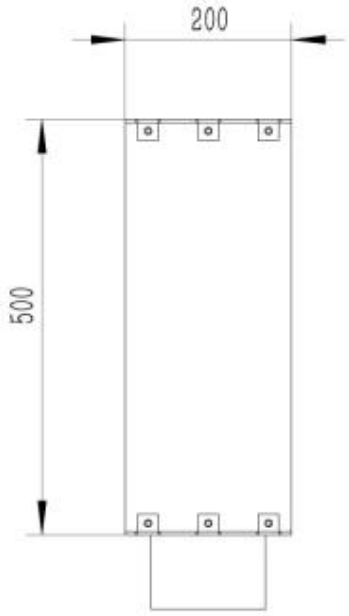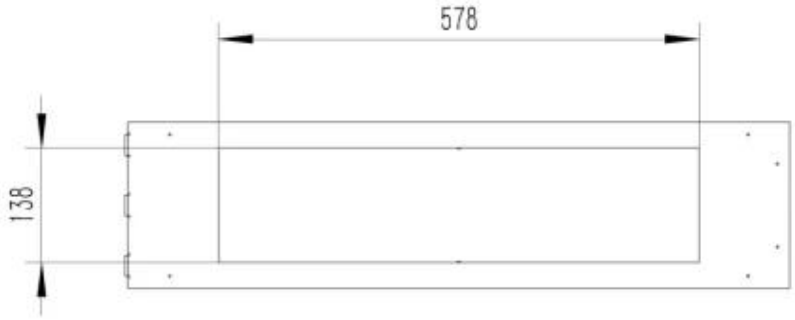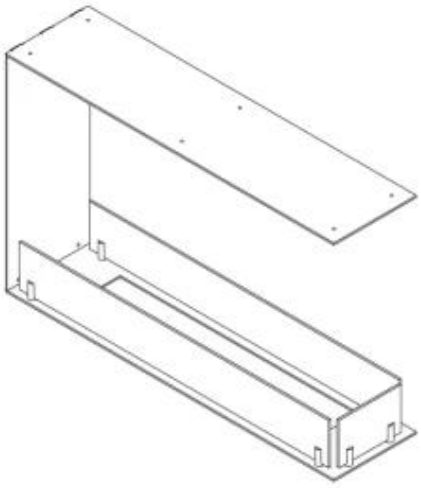
TECHNISCHE ZEICHNUNG