FOCO ROOM DIVIDER 1000 SLIM

BIO-30-157

Der Foco Room Divider 1000 Slim ist ein eleganter Bioethanol-Einbaukamin, der als Raumteiler konzipiert ist und die Flammen von drei Seiten sichtbar macht. Mit einer Breite von 100 cm, einer Höhe von 50 cm und einer Tiefe von 20 cm ist er perfekt geeignet, um jedem Raum ein gemütliches Ambiente zu verleihen. Der Kamin verfügt über einen manuellen Bioethanol-Brenner mit einem Fassungsvermögen von 4 Litern, der bis zu 6,5 Stunden Brenndauer pro Füllung bietet. Er benötigt keinen Strom und lässt sich flexibel und einfach installieren. Er ist aus pulverbeschichtetem Edelstahl gefertigt und wird mit gehärtetem Glas für zusätzliche Sicherheit geliefert.

TECHNISCHE SPEZIFIKATIONEN

Brenner	
Einstellbar	Ja
Steuerung	Manuell
Mindestraumgröße	80 m³
Brennkammermodell	4 Litros Superior
Flammelänge	60 cm
Fernbedienung	Nein
Brenndauer bis zu	6,5 Stunden
Kapazität	4 Liter
Stromanforderungen	Nein
Wärmeleistung (Max.)	4,4 kW
Verbrauch	0,62 L/Stunden

Dimensionen	
Länge/Breite	100 cm
Höhe	50 cm
Tiefe	20 cm

Aussehen	
Material	Stahl
Stahlstärke	4 mm
Farbe	Schwarz
Inklusive Scheibe	Ja

Typ	
Produkttyp	3-seitiger Ethanol Einbaukamin
Brennstoff	Bioethanol
Abzug/Schornstein	Nicht erforderlich
Flammensicht	Raumteiler
Verwendung	Indoor
Garantie	2 Jahre
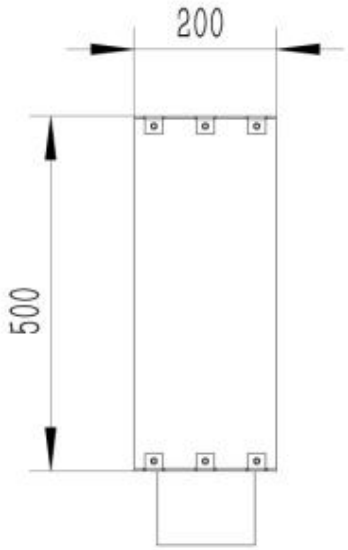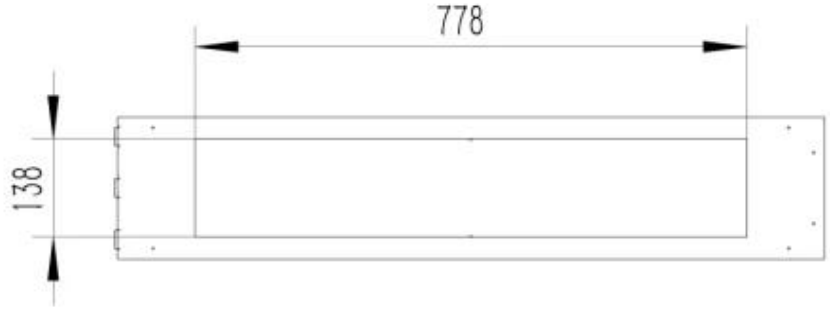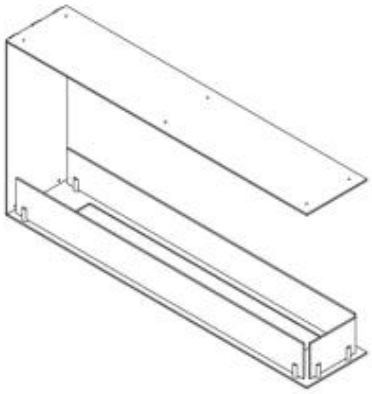
TECHNISCHE ZEICHNUNG