GRATE XL - 80 CM FREISTEHENDER EINSATZ

BIO-20-319

Freistehender Bio-Kaminrost mit Brenner und Keramikhölzern. Entwickelt für die Platzierung und Verwendung in einem traditionellen offenen Kamin. Dieses Modell hat eine Breite von 80 cm.

TECHNISCHE SPEZIFIKATIONEN

Hauptspezifikationen

Produkttyp	Einsatz für bestehenden Kamin
Marke	ScandiFlames
Verwendung	Indoor
Garantie	2 Jahre

Maße & Gewicht

Länge/Breite	76 cm
Höhe	13,9 cm
Tiefe	35 cm
Gewicht	15 kg

Technische Spezifikationen

Mindestraumgröße	70 m³
Brennstoff	Bioethanol
Brenndauer bis zu	7,5 Stunden
Kapazität	3,5 Liter
Wärmeleistung (Max.)	3,3 kW
Verbrauch	0,46 L/Stunden
Empfohlener Luftaustausch	1

Brennkammerrspezifikationen

Einstellbar	Ja
Steuerung	Manuell
Brennkammermodell	3,5 Liter Superior
Flammelänge	45 cm
Fernbedienung	Nein

Material und Aussehen

Material	Stahl
Farbe	Schwarz
Dekoration	Brennholz

Installationsdetails

Abzug/Schornstein	Nicht erforderlich
Stromanforderungen	Nein
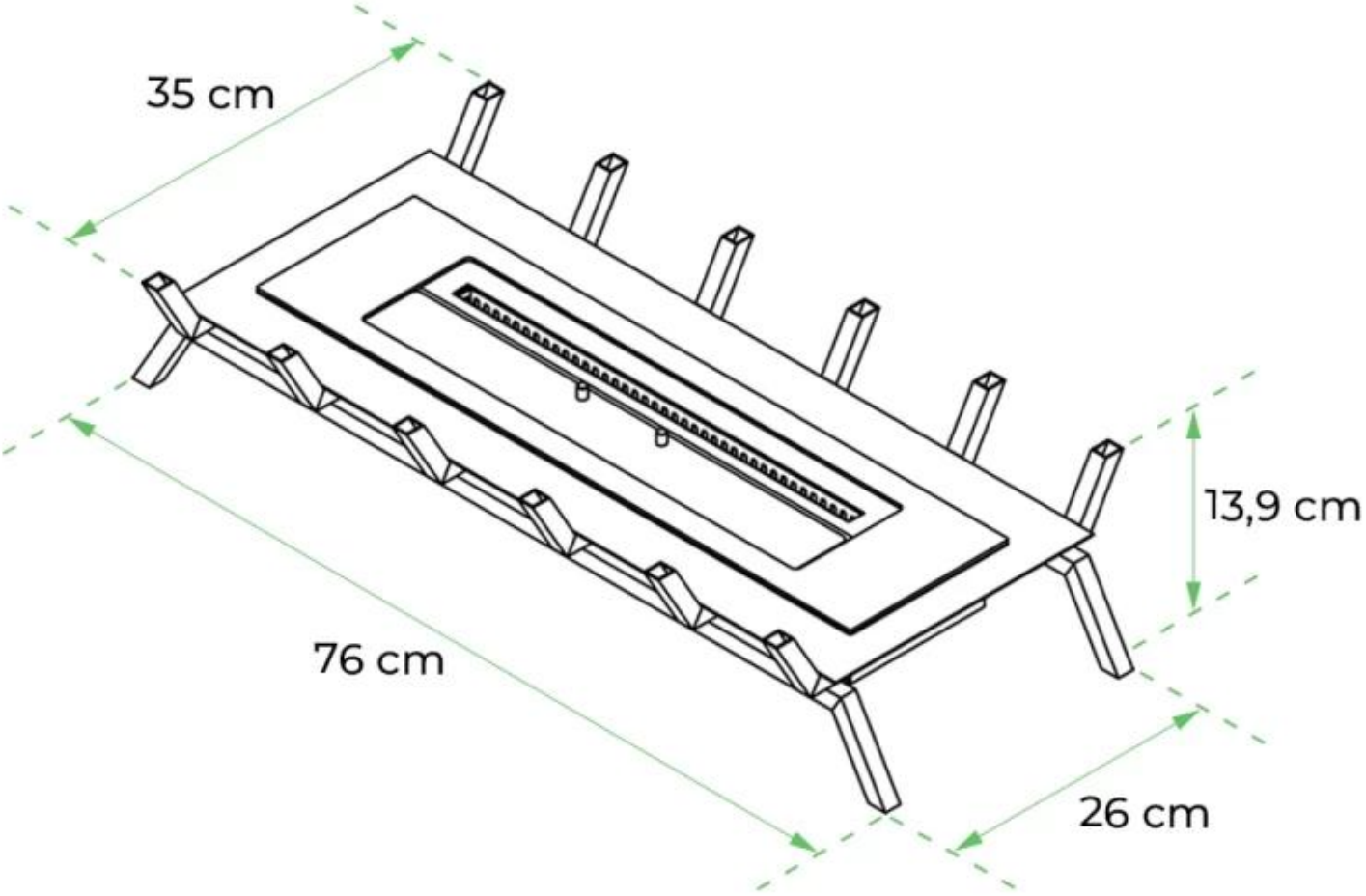
TECHNISCHE ZEICHNUNG