ATLANTA SINGLE

BIO-20-321

Der ScandiFlames Atlanta Single ist ein kleiner Ethanol Kamin, der wie ein Holzofen gestaltet ist. Er verfügt über einen 1,5 Liter Brenner, der eine schöne Flamme erzeugt und eine Brenndauer von bis zu 6 Stunden bietet. Hergestellt aus Stahl mit einer pulverbeschichteten Oberfläche, vereint der Atlanta Single Langlebigkeit mit modernem Design. Dieser manuelle Bioethanol Kamin benötigt keine Installation oder Elektrizität, was ihn vielseitig und einfach in jedem Wohnraum zu platzieren macht. Mit einer Wärmeleistung von ca. 2,0 kW kann der Kamin Atlanta je nach Größe und Isolierung des Raumes 1-4 Grad extra hinzufügen.

TECHNISCHE SPEZIFIKATIONEN

Hauptspezifikationen

Produkttyp	Bioethanol Kaminofen
Marke	ScandiFlames
Verwendung	Indoor
Garantie	2 Jahre

Maße & Gewicht

Länge/Breite	48 cm
Höhe	52,3 cm
Tiefe	30 cm
Gewicht	18,5 kg

Technische Spezifikationen

Mindestraumgröße	45 m³
Brenndauer bis zu	6 Stunden
Kapazität	1,5 Liter
Wärmeleistung (Max.)	2 kW
Verbrauch	0,25 L/Stunden

Brennkammerrspezifikationen

Brennertyp	Manual Burner
Einstellbar	Ja
Steuerung	Manuell
Brennkammermodell	1,5 Liter Deluxe
Flammelänge	24 cm
Fernbedienung	Nein

Material und Aussehen

Material	Stahl
Farbe	Schwarz
Finish	Pulverbeschichtet
Flammensicht	Drei Seiten

Installationsdetails

Abzug/Schornstein	Nicht erforderlich
Stromanforderungen	Nein
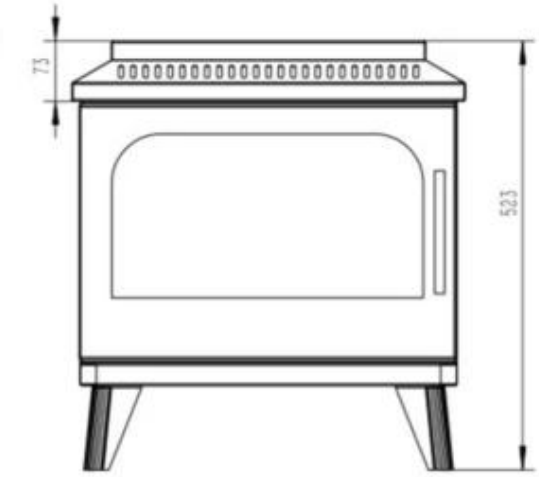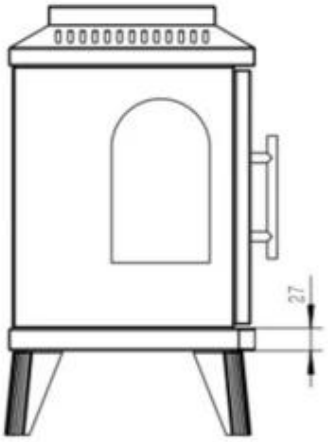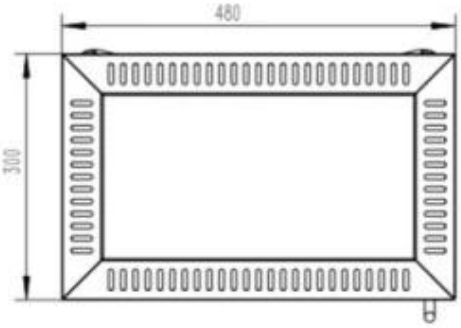
TECHNISCHE ZEICHNUNG