P134HA 509E PIZZAOFEN

OUT-40-609

Der P134HA 509E Pizzaofen ist dank seiner verbesserten Leistung und Funktionen perfekt für alle, die knusprige Pizzakrusten lieben. Mit dem neuen Biscotto Stein 2024.

TECHNISCHE SPEZIFIKATIONEN

Hauptspezifikationen

Produkttyp	Pizzaofen
Marke	Effeuno
Verwendung	Indoor
Garantie	2 Jahre

Maße und Gewicht

Innentiefe	40
	35
Innenhöhe	18
Länge/Breite	55 cm
Höhe	40 cm
Tiefe	65 cm
Gewicht	30 kg

Technische Spezifikationen

Steuerung	Bedienfeld
	3600
Brennstoff	Elektrizität
Maximale Temperatur	509

Material und Aussehen

Material	Rostfreier Stahl
Farbe	Rostfreier Stahl
Farbe	Schwarz

Installationsdetails

Abzug/Schornstein	Nicht erforderlich
Stromanforderungen	220-240V
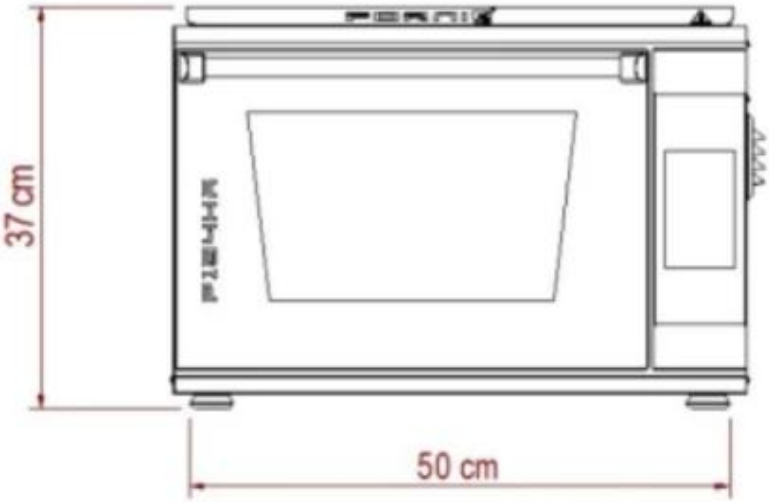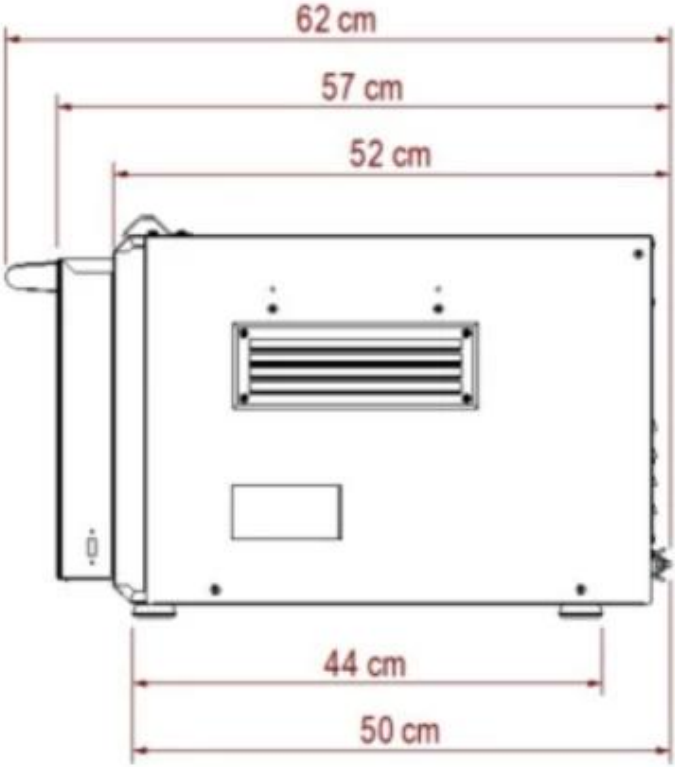
TECHNISCHE ZEICHNUNG